NR ARCH.

1

NAZWA INWESTYCJI	**Przebudowa ulicy Kargoszyńskiej na odcinku od pętli miejskiej do ul. Kraszewskiego**
FAZA PROJEKTU	**PROJEKT BUDOWLANY**
BRANŻA	Drogowa, Sanitarna
KATEGORIA OBIEKTU	XXV
LOKALIZACJA	*Obręb 13 dz. nr:* 104/2 *Obręb 30 dz. nr:* 322, 396/1, 428, 480/4, 481/3, 481/4, 568, ~~569/20~~, 666/2, 688, 791, 1775/1, 1775/4 *Obręb 70 dz. nr:* 96/5, 96/56
INWESTOR	Gmina Miejska Ciechanów Plac Jana Pawła II 06-400 Ciechanów

Funkcja	*Imię i nazwisko*	*Uprawnienia do projektowania w specjalności*	Data	*Podpis*
Projektant branży drogowej	Piotr Tomczak	drogowej KUP/0040/POOD/07	18-12-2015	
Sprawdzający branży drogowej	Mariusz Andler	drogowej KUP/0036/POOD/07	18-12-2015	
Projektant branży sanitarnej	Andrzej Miszczak	sanitarnej KUP/0058/PWOS/14	18-12-2015	
Sprawdzający branży sanitarnej	Agnieszka Majewska	sanitarnej KUP/0175/PWOS/09	18-12-2015	

Projekt zawiera 95 *..... ponumerowanych stron*

Aktualizacja na dzień 21.02.2016r.

Włocławek, ~~18 grudzień 2015 rok~~

SPIS TREŚCI – ZAWARTOŚĆ OPRACOWANIA:

1. Oświadczenia projektantów i sprawdzających	4
1.1. Oświadczenie projektanta branży drogowej	5
1.2. Oświadczenie sprawdzającego branży drogowej	6
1.3. Oświadczenie projektanta branży sanitarnej	7
1.4. Oświadczenie sprawdzającego branży sanitarnej	8
2. Część opisowa projektu zagospodarowania terenu	9
2.1. Podstawa opracowania.	10
2.2. Uzasadnienie zadania.	10
2.3. Przedmiot inwestycji, a w przypadku zamierzenia budowlanego obejmującego więcej niż jeden obiekt budowlany – zakres całego zamierzenia, a w razie potrzeby kolejność realizacji obiektów.	11
2.4. Istniejący stan zagospodarowania działki lub terenu z opisem projektowanych zmian, w tym rozbiórek obiektów i obiektów przeznaczonych do dalszego użytkowania.	11
2.5. Projektowane zagospodarowanie działki lub terenu, w tym urządzenia budowlane związane z obiektami budowlanymi, układ komunikacyjny, w tym określający parametry techniczne dróg pożarowych, sieci i urządzenia uzbrojenia terenu zapewniające przeciwpożarowe zaopatrzenie w wodę, ukształtowanie terenu i zieleni w zakresie niezbędnym do uzupełnienia części rysunkowej projektu zagospodarowania działki lub terenu.	13
2.6. Zestawienie powierzchni poszczególnych części zagospodarowania działki budowlanej lub terenu, jak: powierzchnia zabudowy projektowanych i istniejących obiektów budowlanych, powierzchnie dróg, parkingów, placów i chodników, powierzchnia zieleni lub powierzchnia biologicznie czynna oraz innych części terenu, niezbędnych do sprawdzenia zgodności z ustaleniami miejscowego planu zagospodarowania przestrzennego, a w przypadku jego braku z decyzja o warunkach zabudowy albo decyzją o lokalizacji inwestycji celu publicznego.	20
2.7. Dane informujące, czy działka lub teren, na którym jest projektowany obiekt budowlany, są wpisane do rejestru zabytków oraz czy podlegają ochronie na podstawie ustaleń miejscowego planu zagospodarowania przestrzennego.	20
2.8. Dane określające wpływ eksploatacji górniczej na działkę lub teren zamierzenia budowlanego, znajdującego się w granicach terenu górniczego.	21
2.9. Informacja i dane o charakterze i cechach istniejących i przewidywanych zagrożeniach dla środowiska oraz higieny i zdrowia użytkowników projektowanych obiektów budowlanych i ich otoczenia w zakresie zgodnym z przepisami odrębnymi.	21
2.10. Inne konieczne dane wynikające ze specyfiki charakteru i stopnia skomplikowania obiektu budowlanego lub robót budowlanych	21
2.11. Opinia geotechniczna	22
3. Część rysunkowa projektu zagospodarowania terenu	24
3.1. Plan orientacyjny – lokalizacja zadania	25
3.2. Projekt zagospodarowania terenu	26
3.3. Mapa dokumentacyjna i przekrój geotechniczny III-III	27
3.4. Załączniki do mapy dokumentacyjnej i przekroju geotechnicznego III-III	28
4. Część opisowa projektu architektoniczno-budowlanego	36
4.1. Branża drogowa	37
4.2. Branża sanitarna	41
5. Część rysunkowa projektu architektoniczno-budowlanego	46
5.1. Plan orientacyjny – lokalizacja zadania	47
5.2. Plan sytuacyjny (branża drogowa)	48
5.3. Profil podłużny i przekroje konstrukcyjno-normalne (branża drogowa)	49
5.4. Plan sytuacyjny (branża sanitarna)	50
5.5. Profile sieci kanalizacji deszczowej (branża sanitarna)	51
5.6. Profile sieci kanalizacji deszczowej (branża sanitarna)	52
5.7. Studnia z tworzywa sztucznego ø1000 w nawierzchni utwardzonej (branża sanitarna)	53
5.8. Studnia żelbetowa ø1500 w nawierzchni utwardzonej (branża sanitarna)	54

5.9. Wpust drogowy żelbetowy (branża sanitarna)	55
6. Informacja bezpieczeństwa i ochrony zdrowia	56
6.1. Informacja bezpieczeństwa i ochrony zdrowia - branża drogowa	58
6.2. Informacja bezpieczeństwa i ochrony zdrowia - branża sanitarna	61
7. Część formalno-prawna	64
7.1. Uprawnienia budowlane, zaświadczenie przynależności do Izby Inżynierów Budownictwa projektanta branży drogowej	65
7.2. Uprawnienia budowlane, zaświadczenie przynależności do Izby Inżynierów Budownictwa sprawdzającego branży drogowej	68
7.3. Uprawnienia budowlane, zaświadczenie przynależności do Izby Inżynierów Budownictwa projektanta branży sanitarnej	71
7.4. Uprawnienia budowlane, zaświadczenie przynależności do Izby Inżynierów Budownictwa sprawdzającego branży sanitarnej	74
7.5. Warunki techniczne Powiatowego Zarządu Dróg w Ciechanowie – pismo nr DT.401.25.2015.JR nr Kacic.:2376 z dnia 17.09.2015r.	77
7.6. Warunki techniczne Powiatowego Zarządu Dróg w Ciechanowie – pismo nr DT.401.25.2015.JR nr Kanic.:2759 z dnia 21.10.2015r. wraz z załącznikiem	78
7.7. Warunki techniczne Zakładu Wodociągów i Kanalizacji w Ciechanowie Spółka z o. o. – znak TW/4062/209/2015 z dnia 06.10.2015r.	80
7.8. Pismo Urzędu Miasta Ciechanów nr IMiOŚ-IM.7021.7.86.2015 z dnia 02.11.2015r.	81
7.9. Pismo Powiatowego Zarządu Dróg w Ciechanowie – pismo nr DT.401.25.2015.JR nr kanc. 3127 z dnia 02.12.2015r.	82
7.10. Uzgodnienie Zakładu Wodociągów i Kanalizacji w Ciechanowie Spółka z o. o. – znak TW/4062/156/15 z dnia 17.12.2015r.	83
7.11. Decyzja nr 28/2015 o ustaleniu lokalizacji inwestycji celu publicznego – pismo WPPGN.6733.28.2015 z dnia 29.12.2015r.	84
7.12. Protokół nr G.6630.197.2015 z narady w sprawie koordynacji usytuowania projektowanych sieci uzbrojenia terenu – z dnia 30.10.2015r.	92
7.13. Uzgodnienie dokumentacji technicznej Energa Oświetlenie - protokół nr 29/UC-M/2015 z dnia 20.02.2016r.	95

1. Oświadczenia projektantów i sprawdzających

Włocławek, dnia 21. 02. 2016 r.

Piotr Tomczak
ul. Hanki Sawickiej 32
87-880 Brześć Kujawski

OŚWIADCZENIE PROJEKTANTA BRANŻY DROGOWEJ

Na podstawie art. 20 ust. 4 ustawy z dnia 7 lipca 1994r. Prawo budowlane (t. j. Dz. U. z 2013r. poz. 1409 ze zmianami) oświadczam, że projekt budowlany dla zamierzenia budowlanego pod nazwą: ***„Przebudowa ulicy Kargoszyńskiej na odcinku od pętli miejskiej do ul. Kraszewskiego",*** zlokalizowanego w Ciechanowie, na działkach ewidencyjnych gruntu: działki nr: 104/2 *(obręb 13);* 322, 396/1, 428, 480/4, 481/3, 481/4, 568, ~~569/20~~, 666/2, 688, 791, 1775/1, 1775/4 *(obręb 30)*; 96/5, 96/56 *(obręb 70)* został sporządzony zgodnie z obowiązującymi przepisami oraz zasadami wiedzy technicznej. Został skoordynowany pod względem międzybranżowym.

Projekt budowlany został sporządzony na podstawie posiadanych uprawnień budowlanych do projektowania w specjalności drogowej: **KUP/0040/POOD/07**.

PROJEKTANT
mgr inż. Piotr Tomczak
Uprawnienia budowlane do projektowania
bez ograniczeń w specjalności drogowej
Nr ewid. KUP/0040/POOD/07

Podpis projektanta

Włocławek, dnia 21. 02. 2016r.

Mariusz Andler
ul. Wiejska 85
87-800 Włocławek

OŚWIADCZENIE SPRAWDZAJĄCEGO BRANŻY DROGOWEJ

Na podstawie art. 20 ust. 4 ustawy z dnia 7 lipca 1994r. Prawo budowlane (t. j. Dz. U. z 2013r. poz. 1409 ze zmianami) oświadczam, że projekt budowlany dla zamierzenia budowlanego pod nazwą: ***„Przebudowa ulicy Kargoszyńskiej na odcinku od pętli miejskiej do ul. Kraszewskiego",*** zlokalizowanego w Ciechanowie, na działkach ewidencyjnych gruntu: działki nr: 104/2 *(obręb 13);* 322, 396/1, 428, 480/4, 481/3, 481/4, 568, ~~569/20~~, 666/2, 688, 791, 1775/1, 1775/4 *(obręb 30)*; 96/5, 96/56 *(obręb 70)* został sporządzony zgodnie z obowiązującymi przepisami oraz zasadami wiedzy technicznej. Został skoordynowany pod względem międzybranżowym.

Projekt budowlany został sprawdzony na podstawie posiadanych uprawnień budowlanych do projektowania w specjalności drogowej: **KUP/0036/POOD/07**.

SPRAWDZAJĄCY
mgr inż. Mariusz Andler
Uprawnienia budowlane do projektowania
bez ograniczeń w specjalności drogowej
Nr ewid. KUP/0036/POOD/07

Podpis sprawdzającego

Włocławek, dnia 21.02.2016r.

Andrzej Miszczak
ul. Malinowa 42
87-800 Włocławek

OŚWIADCZENIE PROJEKTANTA BRANŻY SANITARNEJ

Na podstawie art. 20 ust. 4 ustawy z dnia 7 lipca 1994r. Prawo budowlane (t. j. Dz. U. z 2013r. poz. 1409 ze zmianami) oświadczam, że projekt budowlany dla zamierzenia budowlanego pod nazwą: ***„Przebudowa ulicy Kargoszyńskiej na odcinku od pętli miejskiej do ul. Kraszewskiego"***, zlokalizowanego w Ciechanowie, na działkach ewidencyjnych gruntu: działki nr: 104/2 *(obręb 13);* 322, 396/1, 428, 480/4, 481/3, 481/4, 568, ~~569/20~~, 666/2, 688, 791, 1775/1, 1775/4 *(obręb 30)*; 96/5, 96/56 *(obręb 70)* został sporządzony zgodnie z obowiązującymi przepisami oraz zasadami wiedzy technicznej. Został skoordynowany pod względem międzybranżowym.

Projekt budowlany został sporządzony na podstawie posiadanych uprawnień budowlanych do projektowania w specjalności sanitarnej: **KUP/0058/PWOS/14**.

mgr inż. Andrzej Miszczak
Upr. budowlane do projektowania i kierowania robotami budowlanymi bez ograniczeń w specjalności instalacyjnej w zakresie sieci, instalacji i urządzeń cieplnych, wentylacyjnych, gazowych, wodociągowych i kanalizacyjnych
Nr ewid. KUP/0058/PWOS/14

Podpis projektanta

Włocławek, dnia 21.02.2016r.

Agnieszka Majewska
m. Przydatki Gołaszewskie 13a
87-820 Kowal

OŚWIADCZENIE SPRAWDZAJĄCEGO BRANŻY SANITARNEJ

Na podstawie art. 20 ust. 4 ustawy z dnia 7 lipca 1994r. Prawo budowlane (t. j. Dz. U. z 2013r. poz. 1409 ze zmianami) oświadczam, że projekt budowlany dla zamierzenia budowlanego pod nazwą: ***„Przebudowa ulicy Kargoszyńskiej na odcinku od pętli miejskiej do ul. Kraszewskiego",*** zlokalizowanego w Ciechanowie, na działkach ewidencyjnych gruntu: działki nr: 104/2 *(obręb 13);* 322, 396/1, 428, 480/4, 481/3, 481/4, 568, ~~569/20~~, 666/2, 688, 791, 1775/1, 1775/4 *(obręb 30)*; 96/5, 96/56 *(obręb 70)* został sporządzony zgodnie z obowiązującymi przepisami oraz zasadami wiedzy technicznej. Został skoordynowany pod względem międzybranżowym.

Projekt budowlany został sprawdzony na podstawie posiadanych uprawnień budowlanych do projektowania w specjalności sanitarnej: **KUP/0175/PWOS/09**.

inż. Agnieszka Majewska
Uprawnienia budowlane do projektowania i kierowania robotami budowlanymi bez ograniczeń w specjalności instalacyjnej w zakresie sieci,instalacji i urządzeń cieplnych, wentylacyjnych,gazowych,wodociągowych i kanalizacyjnych. Nr ew. KUP/0175/PWOS/09

Podpis sprawdzającego

2. Część opisowa projektu zagospodarowania terenu

Opis techniczny do projektu zagospodarowania terenu dla zamierzenia budowlanego pod nazwą: ***„Przebudowa ulicy Kargoszyńskiej na odcinku od pętli miejskiej do ul. Kraszewskiego"***, zlokalizowanego w Ciechanowie, na działkach ewidencyjnych gruntu: działki nr: 104/2 *(obręb 13);* 322, 396/1, 428, 480/4, 481/3, 481/4, 568, ~~569/20~~, 666/2, 688, 791, 1775/1, 1775/4 *(obręb 30)*; 96/5, 96/56 *(obręb 70)*.

2.1 Podstawa opracowania

Niniejszy projekt budowlany został sporządzony w oparciu o:

- Umowę ZPD-ZP.272.1.16.2015 zawarta w Ciechanowie dnia 21 lipca 2015r. z Gminą Miejską Ciechanów, Plac Jana Pawła II 6, 06-400 Ciechanów;
- Wytyczne Inwestora;
- Mapę sytuacyjno-wysokościową przeznaczoną dla celów projektowych;
- Wizję lokalną terenu objętego opracowaniem;
- Decyzję nr 28/2015 o ustaleniu lokalizacji inwestycji celu publicznego – z dnia 29.12.2015r.;
- Dokumentację badań podłoża gruntowego z opinią geotechniczną wykonaną przez firmę „Geotest Łukasz Swat";
- Ustawę z dnia 21 marca 1985r. o drogach publicznych (tekst jednolity Dz. U. z 2007 roku Nr 19, poz. 115 z późniejszymi zmianami).
- Ustawę z dnia 7 lipca 1994 r. Prawo budowlane (t. j. Dz. U. z 2013r. poz. 1409 ze zmianami).
- Rozporządzenie Ministra Transportu i Gospodarki Morskiej z dnia 2 marca 1999r. w sprawie warunków technicznych, jakim powinny odpowiadać drogi publiczne i ich usytuowanie (Dz. U. z 1999r. Nr 43 poz. 430).
- Rozporządzenia Ministra Infrastruktury i Rozwoju z dnia 17 lutego 2015r. zmieniające rozporządzenie w sprawie warunków technicznych, jakim powinny odpowiadać drogi publiczne i ich usytuowanie (Dz. U. poz. 329 z 2015r.);
- Normy i przepisy branżowe.

2.2 Uzasadnienie zadania

Projektowana przebudowa ulicy Kargoszyńskiej na odcinku od pętli miejskiej do ul. Kraszewskiego w Ciechanowie, przyczyni się do poprawy warunków komunikacyjnych w rejonie ich budowy oraz, co jest z tym związane, przyczyni się do poprawy warunków bytowych mieszkańców i użytkowników terenów przyległych do przedmiotowej inwestycji.

2.3 Przedmiot inwestycji, a w przypadku zamierzenia budowlanego obejmującego więcej niż jeden obiekt budowlany – zakres całego zamierzenia, a w razie potrzeby kolejność realizacji obiektów

Przedmiotem inwestycji jest wykonanie dokumentacji projektowej dla zamierzenia budowlanego pod nazwą: ***„Przebudowa ulicy Kargoszyńskiej na odcinku od pętli miejskiej do ul. Kraszewskiego"***, zlokalizowanego w Ciechanowie, na działkach ewidencyjnych gruntu: działki nr: 104/2 *(obręb 13);* 322, 396/1, 428, 480/4, 481/3, 481/4, 568, ~~569/20~~, 666/2, 688, 791, 1775/1, 1775/4 *(obręb 30)*; 96/5, 96/56 *(obręb 70)*.

Prace budowlane prowadzone dla przedmiotowego zamierzenia budowlanego polegać będą na:

- budowie jezdni o nawierzchni bitumicznej dla ruchu kategorii KR3;
- budowie zatoki autobusowej o nawierzchni betonowej;
- budowie miejsc postojowych o nawierzchni z kostki brukowej betonowej;
- budowie chodników o nawierzchni z kostki brukowej betonowej;
- budowie ścieżki rowerowej o nawierzchni bitumicznej;
- budowie zjazdów indywidualnych o nawierzchni z kostki brukowej betonowej;
- zagospodarowaniu zielenią terenu przyległego;
- wykonaniu oznakowania pionowego i poziomego;
- budowie sieci kanalizacji deszczowej wraz z wpustami ulicznymi;
- przebudowie kolektora kanalizacji deszczowej wraz z wymianą wpustów ulicznych.

2.4 Istniejący stan zagospodarowania działki lub terenu z opisem projektowanych zmian, w tym rozbiórek obiektów i obiektów przeznaczonych do dalszego użytkowania

Omawiana droga to fragment ulicy Kargoszyńskiej na odcinku od ulicy Prusa do ulicy Kraszewskiego.

Cały omawiany odcinek ulicy Kargoszyńskiej wchodzący w zakres opracowania zlokalizowany jest w granicach administracyjnych miasta Ciechanów – woj.: mazowieckie, powiat: ciechanowski, gmina: miejska Ciechanów.

Ulica Kargoszyńska posiada na całym omawianym odcinku przekrój jedno-jezdniowy, o dwóch pasach ruchu (1x2). Szerokość jezdni ulicy Kargoszyńskiej wynosi ~ 5,0÷9,0m. Na omawianym odcinku nawierzchnia ulicy Kargoszyńskiej wykonana jest z masy bitumicznej. Ulica Kargoszyńska wyposażona jest fragmentami w dwustronny chodnik dla pieszych z płytek betonowych i fragmentami w dwustronne pobocza gruntowe oraz zjazdy indywidualne do

posesji i dojścia do furtek: betonowe, gruntowe, z płytek betonowych i kostki betonowej. Nie jest natomiast wyposażona w ścieżkę rowerową.

Omawiany odcinek ulicy przebiega przez tereny o zabudowie zarówno mieszkalnej (zabudowa jednorodzinna i wielorodzinna) jak i usługowej (zakłady usługowo-handlowe). Większość nieruchomości jest ogrodzona.

Wszystkie skrzyżowania zlokalizowane przy ulicy Kargoszyńskiej są skrzyżowaniami zwykłymi. Ulica Kargoszyńska na omawianym odcinku krzyżuje się z:

- ulicą Kraszewskiego;
- ulicą Waryńskiego;
- ulicą Konwerskiego;
- ulicą Kicińskiego;
- ulicą Broniewskiego;
- ulicą Asnyka;
- ulicą Krasińskiego;
- ulicą Andersena;
- ulicą Prusa.

Cały omawiany odcinek ulicy wchodzącej w zakres opracowania znajduje się w obszarze zabudowanym, wyznaczonym znakami D-42. Maksymalną prędkość pojazdów na tej drodze wyznaczają zasady ogólne poruszania się pojazdów w obszarze zabudowanym, zgodnie z postanowieniami ustawy Prawo o ruchu drogowym.

Ruch kołowy ulicy Kargoszyńskiej jest umiarkowany. Droga ta stanowi dojazd do prywatnych nieruchomości oraz zakładów usługowo-handlowych i nie odbywa się po niej ruch tranzytowy.

W zakresie omawianego terenu znajdują się tereny zielone: drzewa, krzewy oraz trawniki. Przewiduje się wycinkę 31,0 szt. drzew.

W rejonie omawianej ulicy zlokalizowane są następujące, nadziemne i podziemne urządzenia infrastruktury obcej:

- odcinki sieci i przyłącza elektroenergetyczne (wraz ze słupami);
- odcinki sieci i przyłącza wodociągowe;
- odcinki sieci i przyłącza kanalizacyjne;
- odcinki sieci i przyłącza gazowe;
- odcinki sieci i przyłącza telekomunikacyjne (wraz ze słupami).

Zakresem robót rozbiórkowych jest wykonanie demontażu istniejących konstrukcji nawierzchni jezdni (masa bitumiczna), chodników (kostka brukowa betonowa, płytki betonowe), zjazdów indywidualnych (kostka brukowa betonowa, płytki betonowe, płyty ażurowe), zatoki autobusowej (trylinka) oraz demontażu krawężników i obrzeży.

Na Wykonawcy robót spoczywa obowiązek i koszt zagospodarowania odpadów powstałych z robót drogowych – zgodnie z przepisami ustawy z dnia 14 grudnia 2012r. o odpadach (j. t. Dz. U. z 2013r., poz. 21 ze zm.). Wszelkie koszty związane z czynnościami dotyczącymi transportu, oczyszczenia, kruszenia i składowania odpadów ponosi Wykonawca robót.

2.5 Projektowane zagospodarowanie działki lub terenu, w tym urządzenia budowlane związane z obiektami budowlanymi, układ komunikacyjny, w tym określający parametry techniczne dróg pożarowych, sieci i urządzenia uzbrojenia terenu zapewniające przeciwpożarowe zaopatrzenie w wodę, ukształtowanie terenu i zieleni w zakresie niezbędnym do uzupełnienia części rysunkowej projektu zagospodarowania działki lub terenu

Niniejszy projekt obejmuje swym zakresem wykonanie następujących robót budowlanych:

- budowa jezdni o nawierzchni bitumicznej:
  - kategoria ruchu – KR3;
  - klasa drogi – L (lokalna);
  - długość odcinka – 518,77m;
  - szerokość jezdni – 6,00m (dwa pasy ruchu po 3,00m każdy);
  - spadek poprzeczny – daszkowy 2,0%;
- budowie zatoki autobusowej o nawierzchni betonowej;
  - szerokość – 3,00m;
  - spadek poprzeczny – jednostronny 2%;
- budowie miejsc postojowych o nawierzchni z kostki brukowej betonowej;
  - 57 miejsc postojowych o wymiarach 2,30m*4,50m;
  - spadek poprzeczny – jednostronny 2%;
- budowa chodników o nawierzchni z kostki brukowej betonowej:
  - jednostronny – na odcinku od skrzyżowania z ulicą Prusa do posesji Kargoszyńska 42a;
  - dwustronny – na odcinku od posesji Kargoszyńska 42a do skrzyżowania z ulicą Kraszewskiego;
  - szerokość – 1,50m i 2,00m (w rejonie zatoki autobusowej 3,50m);
  - spadek poprzeczny – jednostronny 2%;

- budowa ścieżki rowerowej o nawierzchni bitumicznej:
  - jednostronna;
  - szerokość – 2,00m;
  - spadek poprzeczny – jednostronny 2%;
- budowa zjazdów indywidualnych o nawierzchni z kostki brukowej betonowej:
  - szerokość – 3,50m;
  - połączenie z nawierzchnią jezdni poprzez fazowanie 1:1;
- zagospodarowanie zielenią terenu przyległego:
  - wykonanie zieleńcy (trawników);
  - wykonanie nasadzeń zastępczych;
- wykonanie oznakowania pionowego i poziomego:
  - ustawienie słupków do znaków oraz montaż znaków drogowych;
  - wykonanie oznakowania poziomego;
- budowie sieci kanalizacji deszczowej wraz z wpustami ulicznymi;
  - kanalizacja deszczowa grawitacyjna Dz200 PP lite (SN10);
  - kanalizacja deszczowa grawitacyjna Dz250 PP lite (SN10);
  - studnie z tworzywa sztucznego Ø1000mm;
  - wpusty żelbetowe Ø500mm;
- przebudowie kolektora kanalizacji deszczowej wraz z wymianą wpustów ulicznych;
  - kanalizacja deszczowa grawitacyjna Dz600 PP lite (SN10);
  - studnie betonowe Ø1500mm;
  - wpusty z tworzywa sztucznego Ø500mm;
  - kanalizacja deszczowa grawitacyjna Dz200 PP dwuścienna (SN8).

Niniejszy projekt zawiera również wytyczne programowe doświetlenia przejść dla pieszych w ciągu ul. Kargoszyńskiej na odcinku od ul. Kraszewskiego do Pętli Miejskiej w Ciechanowie (zgodnie z pismem Urzędu Miasta Ciechanów nr IMiOŚ-IM.7021.7.86.2015 z dnia 02.11.2015r. – stanowiące załącznik w części formalno-prawnej w pkt 7).

Projekt doświetlenia przejść dla pieszych

W celu zaprojektowania doświetlenia przejść dla pieszych w ul. Kargoszyńskiej na odcinku od ul. Kraszewskiego do Pętli Miejskiej dokonano oględzin istniejącego oświetlenia w godzinach świecenia.

Na podstawie analizy ruchu drogowego zgodnie z procedurą wyboru zawartą w normie PKN-CEN/TR 13201-1:2007, w porozumieniu z przedstawicielami inwestora i Energa Oświetlenia uzgodniono, że najbardziej optymalnym rozwiązaniem doświetlenia przejść dla pieszych w ul. Kargoszyńskiej będzie zabudowa dodatkowych opraw oświetleniowych na

istniejących słupach linii abonenckiej.

Uzasadnieniem jest fakt, że przejścia dla pieszych zlokalizowane są przede wszystkim przy skrzyżowaniach ulic z ul. Kargoszyńską, ponadto zlokalizowane są tam również słupy linii abonenckiej na których nie ma opraw oświetleniowych.

Ze względu na wzmożony ruch pieszych i parkujących samochodów po zmroku ul. Kargoszyńska naprzeciw pawilonów handlowych zaleca się dodatkowo zabudować na wysięgniku z rury stalowej ocynkowanej ø50 np. 110x110cm R60 oprawę oświetlenia typu OUS 250 z lampą sodową WLS150W.

Ze względu na gałęzie drzew na odcinku od ul. Broniewskiego do ul. Asnyka, które przysłaniają oprawy i powodują znaczne zaciemnienie. W celu wyrównania luminacji (wrażenia jasności) zaleca się zabudowę dodatkowych opraw 2 szt. na słupach linii abonenckiej.

W celu doświetlenia przejść dla pieszych i doświetlenia odcinka od ul. Broniewskiego do ul. Asnyka w ul. Kargoszyńskiej należy zabudować oprawy oświetlenia ulicznego typu OUS 250 z lampą sodową WLS 150W. Oprawy należy zabudować na wysięgnikach rurowych ocynkowanych ø50 np. 110x110cm R60.

Dodatkowe oprawy oświetleniowe zabudować na istniejących słupach w następujących miejscach:

- Skrzyżowanie ul. Kargoszyńskiej z ul. Kicińskiego - zabudować na wysięgniku z rury stalowej ocynkowanej ø50 np. 110x110cm R60 oprawę oświetleniową typu OUS 250 z lampą sodową WLS150W.

Rys. 1 Skrzyżowanie ul. Kargoszyńskiej z ul. Kicińskiego miejsce zabudowy oprawy

- ul. Kargoszyńska naprzeciw pawilonów handlowych, wzmożony ruch pieszych i parkujących samochodów po zmroku pieszych - zabudować na wysięgniku z rury stalowej ocynkowanej ø50 np. 110x110cm R60 oprawę oświetlenia typu OUS 250 z lampą sodową WLS150W.

Rys. 2 ul. Kargoszyńska naprzeciw pawilonów handlowych miejsce zabudowy oprawy

- Skrzyżowanie ul. Kargoszyńskiej z ul. Broniewskiego - zabudować na wysięgnikach z rury stalowej ocynkowanej ø50 np. 110x110cm R60 oprawy oświetleniowe 2 szt. typu OUS 250 z lampą sodową WLS150W.

Rys. 3 Skrzyżowanie ul. Kargoszyńskiej z ul. Broniewskiego miejsca zabudowy opraw

- Skrzyżowanie ul. Kargoszyńskiej z ul. Asnyka - zabudować na wysięgniku z rury stalowej ocynkowanej ø50 np. 110x110cm R60 oprawę oświetleniową typu OUS 250 z lampą sodową WLS150W.

Rys. 4 Skrzyżowanie ul. Kargoszyńskiej z Asnyka miejsce zabudowy oprawy

- Oświetlenie przejść dla pieszych na odcinku ul. Kargoszyńskiej od ul. Asnyka do Pętli Miejskiej nie wymaga doświetlenia.

Rys. 5 Oświetlenie ul. Kargoszyńskiej na odcinku od ul. Asnyka do Pętli Miejskiej

MBZ Andler, Tomczak sp. j. ul. Maślana 8/10, 87-800 Włocławek tel./fax 054 2354290 email biuro@mbz.com.pl

Rys. 6 Oświetlenie skrzyżowania ul. Kargoszyńskiej z Pętlą Miejską

- ul. Kargoszyńska na odcinku od ul. Broniewskiego do Asnyka oświetlona jest oprawami OUS 250 zawieszonymi na słupach typu WZ-9, które zlokalizowane są w po przeciwnej stronie niż oświetlenie na słupach linii abonenckiej.

Ze względu na gałęzie drzew na odcinku od ul. Broniewskiego do Asnyka, które przysłaniają oprawy i powodują znaczące zaciemnienie. W celu wyrównania luminacji (wrażenia jasności) zaleca się zabudowę dodatkowych opraw 2 szt. na słupach linii abonenckiej.

Rys. 7 Oświetlenie odcinka ul. Kargoszyńskiej od Broniewskiego do ul. Asnyka

Wnioski:

W celu poprawy bezpieczeństwa pieszych i pojazdów poruszających się wzdłuż ul. Kargoszyńskiej na odcinku od ul. Kraszewskiego do Pętli Miejskiej należy na słupach istniejącej linii napowietrznej 0,4kV w miejscach zaznaczonych na załączonych zdjęciach zabudować oprawy oświetlenia ulicznego typu OUS 250 z lampą sodową WLS 150W. Oprawy należy zabudować na wysięgnikach rurowych ocynkowanych ø50 np. 110x110cm R60.

W tym celu należy:

- w ramach umowy o współpracy dot. konserwacji istniejącego oświetlenia na terenie miasta Ciechanów, należy za pośrednictwem Energa Oświetlenie, wystąpić z wnioskiem do Energa Operator o zwiększenie mocy przyłączeniowej o 1,05kW dla doświetlenia ul. Kargoszynskiej na odcinku od ul. Kraszewskiego do Pętli Miejskiej.
- zabudowę projektowanych opraw oświetleniowych należy zlecić do Energa Oświetlenie w ramach umowy o współpracy dot. konserwacji istniejącego oświetlenia.

ZESTAWIENIE MATERIAŁÓW

Przyłącze kablowe		
1	Oprawa oświetleniowa OUS 250W	7szt.
2	Wysięgnik rurowy stalowy ocynk ø50 np. 110x110cm R60	7szt.
3	Wkładki bezpiecznikowe BiWts 6A	7szt.
4	Napowietrzny bezpiecznik słupowy SPIN 371/25A	7szt.
5	Śruby hakowe 26/250	14szt.
6	Przewód YDY3x2,5mm	21m
7	Zacisk odgałęźny SL	14szt.
8	Lampa sodowa WLS 150W	7szt.

UWAGA:

Projektant dopuszcza zmianę producenta urządzeń i materiałów pod warunkiem uzyskania zgody Inspektora Nadzoru. W opracowaniu podano konkretne typy materiałów z uwagi na konieczność wkomponowania ich do istniejącego oświetlenia ul. Kargoszyńskiej.

2.6 Zestawienie powierzchni poszczególnych części zagospodarowania działki budowlanej lub terenu, jak: powierzchnia zabudowy projektowanych i istniejących obiektów budowlanych, powierzchnie dróg, parkingów, placów i chodników, powierzchnia zieleni lub powierzchnia biologicznie czynna oraz innych części terenu, niezbędnych do sprawdzenia zgodności z ustaleniami miejscowego planu zagospodarowania przestrzennego, a w przypadku jego braku z decyzja o warunkach zabudowy albo decyzją o lokalizacji inwestycji celu publicznego

Zestawienie projektowanych powierzchni branży drogowej:

- nawierzchnia jezdni bitumicznej ~ 3 860,00m^2;
- nawierzchnia zatoki autobusowej ~ 85 ,00m^2;
- nawierzchnia miejsc postojowych ~ 595,00m^2;
- nawierzchnia chodników ~ 1 840,00m^2;
- nawierzchnia ścieżki rowerowej ~ 1 040,00m^2;
- nawierzchnia zjazdów indywidualnych ~ 630,00m^2;
- zieleńce ~ 2 000,00m^2.

Zestawienie projektowanych elementów branży sanitarnej:

- budowa sieci kanalizacji deszczowej wraz z wpustami ulicznymi;
  - kanalizacja deszczowa grawitacyjna Dz200 PP lite (SN10) – L = 96,0mb.;
  - kanalizacja deszczowa grawitacyjna Dz250 PP lite (SN10) – L = 77,0mb.;
  - studnie z tworzywa sztucznego Ø1000mm – szt. 2;
  - wpusty żelbetowe Ø500mm – szt. 17;
- przebudowa kolektora kanalizacji deszczowej wraz z wymianą wpustów ulicznych;
  - kanalizacja deszczowa grawitacyjna Dz600 PP lite (SN10) - 3,0mb.;
  - studnie betonowe Ø1500mm – szt. 2;
  - wpusty z tworzywa sztucznego Ø500mm – szt. 6;
  - kanalizacja deszczowa grawitacyjna Dz200 PP dwuścienna (SN8) – L = 39,0 mb.

2.7 Dane informujące, czy działka lub teren, na którym jest projektowany obiekt budowlany, są wpisane do rejestru zabytków oraz czy podlegają ochronie na podstawie ustaleń miejscowego planu zagospodarowania przestrzennego

Przedmiotowa inwestycja zlokalizowana jest na terenie, który nie podlega ochronie konserwatorskiej mocą obowiązującej ustawy z dnia 23 lipca 2003r. o ochronie zabytków i opiece nad zabytkami (Dz. U. Nr 162, poz. 1568 ze zm.).

Przedmiotowa inwestycja zlokalizowana jest na terenie, który nie podlega ochronie na podstawie ustaleń miejscowego plany zagospodarowania przestrzennego.

W przypadku odkrycia w trakcie robót budowlanych przedmiotu, co do którego będzie istniało przypuszczenie, że jest on zabytkiem, należy postępować zgodnie z art. 32 ustawy o ochronie zabytków i opiece nad zabytkami.

2.8 Dane określające wpływ eksploatacji górniczej na działkę lub teren zamierzenia budowlanego, znajdującego się w granicach terenu górniczego

Teren, na którym projektuje się przedmiotowe zamierzenie budowlane, nie znajduje się w granicach terenów górniczych.

2.9 Informacja i dane o charakterze i cechach istniejących i przewidywanych zagrożeniach dla środowiska oraz higieny i zdrowia użytkowników projektowanych obiektów budowlanych i ich otoczenia w zakresie zgodnym z przepisami odrębnymi

Przyjęte rozwiązania budowlane nie wpływają ujemnie na środowisko przyrodnicze, zdrowie ludzkie i sąsiednie obiekty.

Przy projektowaniu wykorzystano wszystkie dostępne środki, które zmniejszą negatywny wpływ planowanego zamierzenia budowlanego na środowisko.

Inwestycja nie narusza interesów właścicieli działek sąsiednich i nie wywołuje negatywnego oddziaływania na środowisko.

Zgodnie z Rozporządzeniem Rady Ministrów z dnia 9 listopada 2010r. w sprawie przedsięwzięć mogących znacząco oddziaływać na środowisko (Dz. U. Nr 213, poz. 1397) planowana inwestycja nie jest zaliczana do przedsięwzięć mogących znacząco oddziaływać na środowisko.

2.10 Inne konieczne dane wynikające ze specyfiki, charakteru i stopnia skomplikowania obiektu budowlanego lub robót budowlanych

- Przed przystąpieniem do robót należy uzyskać u Zarządcy drogi zezwolenie na prowadzenie robót w pasie drogowym;
- O rozpoczęciu robót należy powiadomić zainteresowane strony;
- W czasie prowadzenia robót wykonawca powinien zapewnić bezpieczeństwo w ruchu drogowym – zgodnie z ustawą o ruchu drogowym oraz zatwierdzonym projektem czasowej zmiany organizacji ruchu;
- W miarę możliwości wykonawca powinien zapewnić dojście i dojazd mieszkańcom do swoich posesji;

- W trakcie robót należy zwrócić szczególną uwagę na media umieszczone w pasie drogowym;
- Roboty należy prowadzić zgodnie ze sztuką budowlaną, z zachowaniem obowiązujących w tym zakresie wymogów normowych oraz przepisów przeciwpożarowych i BHP;
- Po wykonaniu obiekt podlega geodezyjnej inwentaryzacji powykonawczej.

2.11 Opinia geotechniczna

W ramach dokumentacji projektowej dla przedmiotowej inwestycji wykonano dokumentację badań podłoża gruntowego z opinią geotechniczną. Wykonane badania miały na celu rozpoznanie warunków gruntowo-wodnych w podłożu terenu objętego zakresem przedmiotowej inwestycji oraz ustalenie, zgodnie z Rozporządzeniem Ministra Transportu, Budownictwa i Gospodarki Wodnej z dnia 25 kwietnia 2012r. (Dz. U. z 2012r. poz. 463), geotechnicznych warunków jej posadowienia.

Wykonanymi badaniami stwierdzono występowanie, na przedmiotowym terenie, poniżej warstwy niebudowlanego nasypu, gleby i utworów organicznych (warstwa Ia) gruntów nadających się do bezpośredniego posadowienia projektowanych obiektów.

Niebudowlany nasyp bez odpowiedniego wzmocnienia nie może stanowić podłoża budowlanego projektowanych obiektów. Zaleca się jego wymianę na nasyp budowlany formowany w kontrolowanych warunkach i posiadający odpowiednie parametry geotechniczne.

Występujące lokalnie grunty organiczne (warstwa Ia) nie mogą stanowić podłoża budowlanego dla projektowanych ulic. Grunty te należy usunąć ze strefy poniżej poziomu posadowienia obiektów, a w ich miejsce należy wbudować odpowiednio zagęszczoną podsypkę piaszczysto-żwirową.

Zasadniczy kompleks gruntowy w poziomie projektowanego posadowienia obiektów stanowią grunty spoiste wykształcone w postaci glin pylastych i glin pylastych zwięzłych przewarstwianych pyłem piaszczystym (warstwa IV) i pyłem oraz glin piaszczystych i piasków gliniastych (warstwa III). Utwory te odznaczają się dostatecznymi parametrami wytrzymałościowymi. W mniejszym stopniu podłoże zbudowane jest z piasków drobnych (warstwa II) o dobrych parametrach wytrzymałościowych.

Wykonanymi wierceniami stwierdzono występowanie wód gruntowych na głębokości 2,0 m p.p.t. Wody te występują poniżej projektowanego poziomu posadowienia obiektów.

Roboty ziemne w obrębie gruntów spoistych (warstwa III i IV) należy prowadzić w taki sposób, aby zabezpieczyć je przed możliwym niekorzystnym oddziaływaniem wód opadowych i gruntowych. Mogą one doprowadzić do ich uplastycznienia, a tym samym do pogorszenia parametrów fizyko-mechanicznych gruntów.

W podłożu przedmiotowego odcinka drogi znajdują się grunty zaliczone do grup nośności podłoża G1(piaski) i G4 (piaski gliniaste, gliny pylaste).

Odcinki zlokalizowane w obrębie występowania gruntów spoistych, a więc gruntów słabo przepuszczalnych i wysadzinowych są to w przewadze podłoża grupy nośności G4. Powyższe oznacza, że niezależnie od korzystnych warunków wodnych szczególnie starannie profilować należy spadek terenu po obu stronach jezdni, zapewniając odpływ do rowów wód pochodzenia atmosferycznego z korony drogi zarówno tych wód jak i wód podskórnych z naturalnych zboczy. Na tych odcinkach koryto drogowe będzie musiało być odpowiednio pogłębione celem wykonania ulepszonego podłoża nawierzchni zabezpieczającego przed przemarzaniem i wysadzinami. Zalecenia te nie dotyczą odcinków, na których podłoże stanowić będą suche grunty niespoiste oraz tych, gdzie planuje się jej przebieg na nasypie.

Stosownie do Rozporządzenia Ministra Transportu, Budownictwa i Gospodarki Morskiej z dnia 25 kwietnia 2012 r. (Dz. U. poz. 463) *w sprawie ustalania geotechnicznych warunków posadawiania obiektów budowlanych* oraz normy PN-B-02479, warunki gruntowe w podłożu obiektów można sklasyfikować jako **proste**.

Dla projektowanego obiektu drogowego stwierdza się **I kategorię geotechniczną** (dla obiektów branży drogowej) oraz **II kategorię geotechniczną** (dla obiektów branży sanitarnej).

PROJEKTANT
mgr inż. Piotr Tomczak
Uprawnienia budowlane do projektowania
bez ograniczeń w specjalności drogowej
Nr ewid. KUP/0040/POOD/07

Podpis projektanta koordynatora

3. Część rysunkowa projektu zagospodarowania terenu

NAZWA INWESTYCJI:

Przebudowa ulicy Kargoszyńskiej na odcinku od Pętli Miejskiej do ulicy Kraszewskiego

ZAKRES INWESTYCJI:

-

PROJEKTANT:

MBZ BIURO PROJEKTOWE

"MBZ Andler, Tomczak" sp. j. ul. Maślana 8/10
87-800 Włocławek tel./fax 54 413 60 00

INWESTOR:

Gmina Miejska Ciechanów
Plac Jana Pawła II 6
06-400 Ciechanów

FUNKCJA:	IMIĘ I NAZWISKO:	UPRAWNIENIA:	PODPIS:
Projektant	Piotr Tomczak	do projektowania w specjalności drogowej KUP/0040/POOD/07	

FAZA OPRACOWANIA:

PROJEKT BUDOWLANY

ZAKRES OPRACOWANIA: Projekt Zagospodarowania Terenu

BRANŻA: Drogowa, Elektryczna, Sanitarna

TYTUŁ RYSUNKU: Plan orientacyjny - lokalizacja zadania

DATA:	SKALA:	ROZMIAR ARKUSZA:	NR ARCH.:	NR RYS.:
18-12-2015	1:10 000	A4	—	1

WSZELKIE PRAWA AUTORSKIE ZASTRZEŻONE. KOPIOWANIE W JAKIEJKOLWIEK FORMIE (CZĘŚCI LUB W CAŁOŚCI) BEZ PISEMNEJ ZGODY "MBZ" ZABRONIONE. PODSTAWA PRAWNA: USTAWA O PRAWIE AUTORSKIM I PRAWACH POKREWNYCH Z DN. 4.02.1994 (DZ.U. Z 1994R. NR 24 POZ. 83 ZE ZM.)

NR STR.: —

MAPA DO CELÓW PROJEKTOWYCH

obiekt:

Oznaczenie kancelaryjne zgłoszonej pracy geodezyjnej:	GG.6640.1442.2015	
ulica:	Kargoszyńska	
nazwa miejscowości:	Ciechanów, Kargoszyn	
jednostka ewidencyjna:	identyfikator	140201_1
	nazwa	m. Ciechanów
obręb ewidencyjny:	identyfikator	0030
	nazwa	Podzamcze
	identyfikator	0070
	nazwa	Gostkowo
jednostka ewidencyjna:	identyfikator	140202_2
	nazwa	gm. Ciechanów
obręb ewidencyjny:	identyfikator	0013
	nazwa	Kargoszyn
skala mapy	1 : 500	
Nazwa układu współrzędnych	prostokątnych płaskich	2000/7
	wysokościowych	Kronsztad 86
numery arkuszy układu współrzędnych prostokątnych płaskich 2000/7 skali 1:500	7.188.17.14.3.2, 7.188.17.14.3.4, 7.188.17.19.1.2	
Oznaczenie granic obszaru, który był przedmiotem aktualizacji		
służebności gruntowe mające wpływ na zagospodarowanie gruntów zlokalizowanych w granicach projektowanej inwestycji	nie dotyczy	
Uzgodnione projekty ZUD wkreślono kolorem fioletowym		

USŁUGI GEODEZYJNE
mgr inż. ROBERT ZBRZEZNY
ul. Cicha 2 06-300 Przasnysz
NIP 761-108-03-16 REG. 550044690

GEODETA UPRAWNIONY
zezw. Głównego Geodety Kraju nr 16033
mgr inż. Robert Zbrzezny
ul. Cicha 2 06-300 Przasnysz
Tel. 029-756 35 63 kom. 606 265 794

Poświadcza się, że niniejszy dokument został opracowany w wyniku prac geodezyjnych i kartograficznych, których rezultaty zawiera operat techniczny wpisany do ewidencji materiałów państwowego zasobu geodezyjnego i kartograficznego	
Organ prowadzący państwowy zasób geodezyjny i kartograficzny	STAROSTA CIECHANOWSKI
Identyfikator ewidencyjny materiału zasobu - operatu technicznego	P.1402.2015.1942
Data wpisania operatu technicznego do ewidencji materiałów zasobu	2015-10-23
Imię, nazwisko i podpis osoby reprezentującej organ	Z up. STAROSTY inż. Wiesław Niedziałkowski Kierownik Powiatowego Ośrodka Dokumentacji Geodezyjno-Kartograficznej

MAPA DO CELÓW PROJEKTOWYCH

obiekt:

Oznaczenie kancelaryjne zgłoszonej pracy geodezyjnej:	GG.6641.1440.2015	
ulica:	Kargoszyńska	
nazwa miejscowości:	Ciechanów	
jednostka ewidencyjna:	identyfikator	140201_1
	nazwa	m. Ciechanów
obręb ewidencyjny:	identyfikator	0030
	nazwa	Podzamcze
skala mapy	1 : 500	
Nazwa układu współrzędnych	prostokątnych płaskich	2000/7
	wysokościowych	Kronsztad 86
numery arkuszy układu współrzędnych prostokątnych płaskich 2000/7 skali 1:500	7.188.17.14.3.2, 7.188.17.14.3.4, 7.188.17.19.1.2	
Oznaczenie granic obszaru, który był przedmiotem aktualizacji		
służebności gruntowe mające wpływ na zagospodarowanie gruntów zlokalizowanych w granicach projektowanej inwestycji	nie dotyczy	
Uzgodnione projekty ZUD wkreślono kolorem fioletowym		

USŁUGI GEODEZYJNE
mgr inż. ROBERT ZBRZEZNY
ul. Cicha 2 06-300 Przasnysz
NIP 761-108-03-16 REG. 550044690

GEODETA UPRAWNIONY
zezw. Głównego Geodety Kraju nr 16033
mgr inż. Robert Zbrzezny
ul. Cicha 2 06-300 Przasnysz
Tel. 029-756 35 63 kom. 606 265 794

Poświadcza się, że niniejszy dokument został opracowany w wyniku prac geodezyjnych i kartograficznych, których rezultaty zawiera operat techniczny wpisany do ewidencji materiałów państwowego zasobu geodezyjnego i kartograficznego	
Organ prowadzący państwowy zasób geodezyjny i kartograficzny	STAROSTA CIECHANOWSKI
Identyfikator ewidencyjny materiału zasobu - operatu technicznego	P.1402.2015.1942
Data wpisania operatu technicznego do ewidencji materiałów zasobu	2015-10-23
Imię, nazwisko i podpis osoby reprezentującej organ	

LEGENDA:

- zakres opracowania objęty zgłoszeniem
- 12–2343/2 numery działek objete zgłoszeniem
- projektowane miejsca postojowe - nawierzchnia z kostki brukowej betonowej
- projektowana ścieżka rowerowa - nawierzchnia bitumiczna
- projektowana jezdnia - nawierzchnia bitumiczna
- projektowana zatoka autobusowa - nawierzchnia bitumiczna
- projektowany chodnik - nawierzchnia z kostki brukowej betonowej
- projektowany zjazd indywidualny - nawierzchnia z kostki brukowej betonowej
- zieleniec
- oś jezdni
- granice działek
- 12–2343/2 numery działek
- proj. krawędź jezdni, kraw. betonowy 15x30
- proj. krawężnik zaniżony 15x22
- proj. krawędź chodnika, zjazdu - obrzeże 8x30
- projektowana studnia kanalizacji deszczowej
- projektowana kanalizacja deszczowa
- projektowane przyłącze kanalizacji deszczowej
- projektowany wpust uliczny
- projektowana kabel oświetleniowy
- projektowany maszt oświetleniowy
- 28 drzewo do wycinki

NAZWA INWESTYCJI:	**Przebudowa ulicy Kargoszyńskiej na odcinku od pętli miejskiej do ul. Kraszewskiego**
JEDNOSTKA PROJEKTOWA: MBZ Biuro Projektowe, MBZ Andler, Tomczak sp. j. ul. Maślana 8/10 87-800 Włocławek tel. 054 235 42 90	INWESTOR: Gmina Miejska Ciechanów, Plac Jana Pawła II 6, 06-400 Ciechanów

FUNKCJA:	IMIĘ I NAZWISKO:	UPRAWNIENIA:	PODPIS:
PROJEKTANT BRANŻY DROGOWEJ	Piotr Tomczak	do projektowania w spec. drogowej KUP/0040/P00D/07	
SPRAWDZAJĄCY BRANŻY DROGOWEJ	Mariusz Andler	do projektowania w spec. drogowej KUP/0036/P00D/07	
PROJEKTANT BRANŻY SANITARNEJ	Andrzej Miszczak	w specj. sieci i inst. sanitarne KUP/0058/PWOS/14	
SPRAWDZAJĄCY BRANŻY SANITARNEJ	Agnieszka Majewska	w specj. sieci i inst. sanitarne KUP/0175/PWOS/09	

FAZA:	Projekt budowlany
BRANŻA:	Drogowa, Sanitarna, Elektryczna
TYTUŁ RYSUNKU:	Projekt Zagospodarowania Terenu

DATA:	SKALA:	NAZWA PLIKU:	NUMER ARCH.:	NUMER RYS.:
18-12-2015	1:500	*******		

WSZELKIE PRAWA AUTORSKIE ZASTRZEŻONE. KOPIOWANIE W JAKIEJKOLWIEK FORMIE, (CZĘŚCI LUB W CAŁOŚCI) BEZ PISEMNEJ ZGODY "MBZ" ZABRONIONE. PODSTAWA PRAWNA: DZIENNIK USTAW Z DN. 23.02.1994 – NR 24 POZ. 83 – USTAWA PRAWO AUTORSKIE Z PÓŹNIEJSZYMI ZMIANAMI.

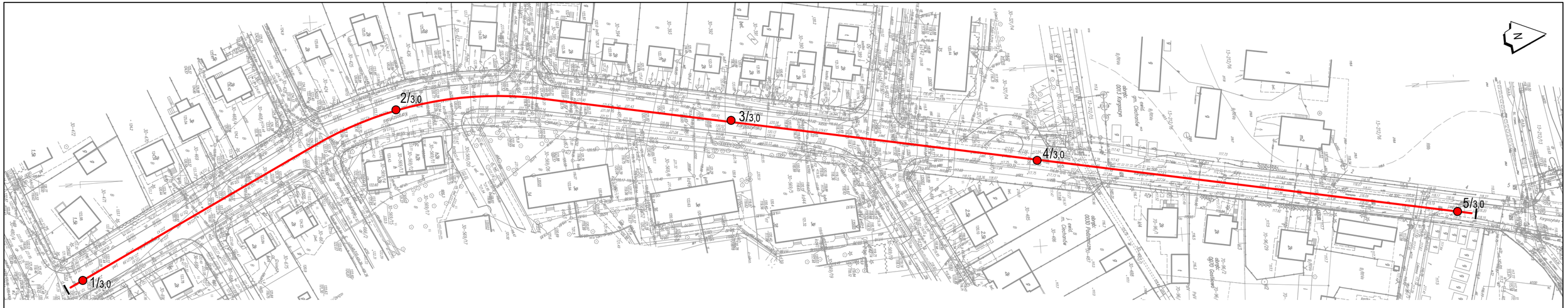

Legenda

5/3,0 - sondowanie penetracyjne (nr / gl. [m])

I — I - przekrój geotechniczny

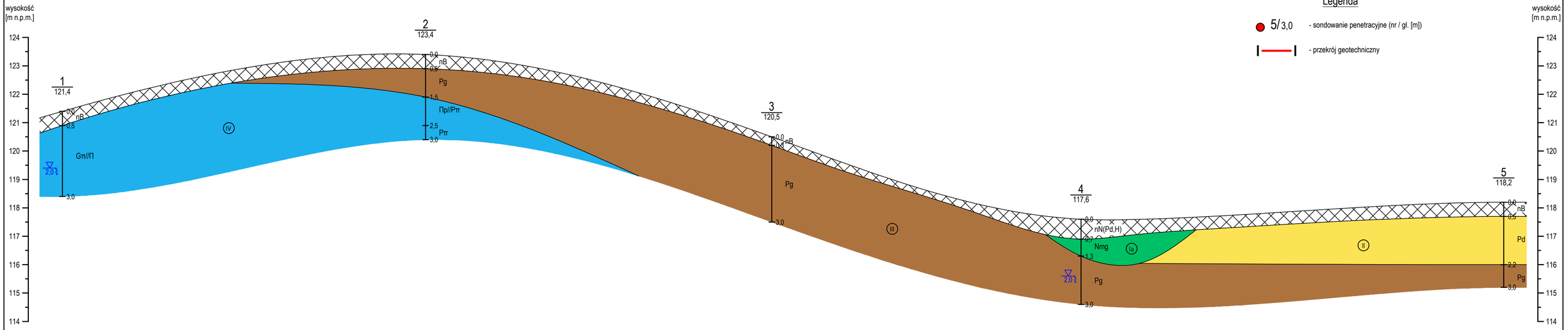

Geotest	Mapa dokumentacyjna i przekrój geotechniczny I — I			
Temat: Modernizacja dróg w Ciechanowie				
Skala: 1:100 / 1:1000	Data: 10/2015	Opracował: mgr inż. Ł. Swat		Zał. 1.1

Geotest	Właściwości fizyczno-mechaniczne gruntów	Temat: Modernizacja dróg w Ciechanowie	Data: 10/2015	Opracował: mgr inż. Ł. Swat	Zał. 3

OBJAŚNIENIA GEOLOGICZNE — PARAMETRY GEOTECHNICZNE

* wartość ustalona metodą A

$x^{(n)}$ -wartość charakterystyczna
γ_m -współczynnik materiałowy
$x^{(r)}$ -wartość obliczeniowa

profil stratygraficzno-litologiczny			opis litologiczno-genetyczny		numer warstwy geotechnicznej	symbol gruntu według PN-86/B-02480	grupa genetyczna	stopień zagęszczenia I_D	stopień plastyczności I_L	wilgotność naturalna W_n [%]	gęstość objętościowa ρ [t·m^3]	spójność c_u [kPa]	kąt tarcia wewnętrznego Φ_u [°]	moduł ściśliwości pierwotnej M_0 [MPa]	moduł ściśliwości wtórnej M [MPa]	moduł odkształcenia pierwotnego E_0 [MPa]	moduł odkształcenia wtórnego E [MPa]	statyczny moduł ściśliwości E_s [MPa]	dynamiczny moduł ściśliwości E_{sd} [MPa]	moduł sprężystości poprzecznej G [MPa]	wsółczynnik Poissona ν	zawartość części organicznych I_{om} [%]
czwartorzęd	holocen		nasypy	utwory antropogeniczne		nB, nN																
czwartorzęd	holocen		namuł gliniasty	utwory wodno-lodowcowe	Ia	Nmg																
czwartorzęd	holocen		torf	utwory lodowcowe	Ib	T																
czwartorzęd	plejstocen		piasek drobny	utwory lodowcowe	II	Pd		0,64*		16 - 24	1,75 - 1,90		31,0 0,9 27,9	74,5 0,9 67,1	93,1 0,9 83,8							
czwartorzęd	plejstocen		glina piaszczysta, piasek gliniasty	utwory lodowcowe	III	Gp, Pg	B		0,30	12,2*	2,10	28,0 0,9 25,2	16,3 0,9 14,7	29,0 0,9 26,1	38,7 0,9 34,8							
czwartorzęd	plejstocen		glina pylasta, glina pylasta zwięzła, pył, pył piaszczysty, piasek pylasty	utwory lodowcowe	IV	Gπ, Gπz, Π, Πp, Pπ	C		0,35	27,1*	2,00	12,0 0,9 10,8	12,4 0,9 11,2	21,0 0,9 18,9	35,0 0,9 31,5							

Objaśnienia symboli i znaków używanych na przekrojach

Symbole geotechniczne gruntów wg normy PN-86/B-02480

GRUNTY MINERALNE RODZIME (NIESKALISTE)

KW	wietrzelina	kamieniste
KWg	wietrzelina gliniasta	kamieniste
KR	rumosz	kamieniste
KRg	rumosz gliniasty	kamieniste
KO, K	otoczaki, kamienie	kamieniste
Ż	żwir	grubo-ziarniste
Żg	żwir gliniasty	grubo-ziarniste
Po	pospółka	grubo-ziarniste
Pog	pospółka gliniasta	grubo-ziarniste
Pr	piasek gruby	drobno-ziarniste niespoiste
Ps	piasek średni	drobno-ziarniste niespoiste
Pd	piasek drobny	drobno-ziarniste niespoiste
Pπ	piasek pylasty	drobno-ziarniste niespoiste
Pg	piasek gliniasty	drobno-ziarniste niespoiste
Πp	pył piaszczysty	drobnoziarniste spoiste
Π	pył	drobnoziarniste spoiste
Gp	glina piaszczysta	drobnoziarniste spoiste
G	glina	drobnoziarniste spoiste
Gπ	glina pylasta	drobnoziarniste spoiste
Gpz	glina piaszczysta zwięzła	drobnoziarniste spoiste
Gπz	glina pylasta zwięzła	drobnoziarniste spoiste
Gz	glina zwięzła	drobnoziarniste spoiste
Ip	ił piaszczysty	drobnoziarniste spoiste
I	ił	drobnoziarniste spoiste
Iπ	ił pylasty	drobnoziarniste spoiste

GRUNTY NASYPOWE

nB	nasyp budowlany
nN	nasyp niebudowlany (niekontrolowany)
C	gruz ceglany
B	gruz betonowy
żl	żużel
ok	odpady komunalne

GRUNTY ORGANICZNE RODZIME

H	grunt próchniczny	$2\% < I_{om} \leq 5\%$
Nmp	namuł piaszczysty	$5\% < I_{om} \leq 30\%$
Nmg	namuł gliniasty	$5\% < I_{om} \leq 30\%$
Gy	gytia	$5\% < I_{om} \leq 30\%$
T	torf	$30\% < I_{om}$
WB	węgiel brunatny	
WK	węgiel kamienny	

INNE GRUNTY (NIEOBJĘTE NORMĄ)

gb	gleba
kr	kreda
kp	kreda pisząca

ZNAKI DODATKOWE DOTYCZĄCE OPISU GRUNTU

+	domieszki
//	przewarstwienia
/	na pograniczu
( )	w nawiasie określenia uzupełniające dotyczące: składu nasypu, rodzaju gruntów organicznych,

OPIS WIERCENIA

2	numer wiercenia
91,20	rzędna terenu

OPRÓBOWANIE WIERCENIA

NU	próbka o naturalnym uziarnieniu
NW	próbka o naturalnej wilgotności
NNS	próbka o naturalnej strukturze

OZNACZENIE WODY W OTWORZE

▼ 1,0 piezometryczny poziom wody gruntowej (PPW) ustalony w czasie wiercenia i głębokość w [m]

▽ 2,0 nawiercony poziom wody gruntowej i głębokość w [m]

▽ 1,4 sączenie i głębokość w [m]

RODZAJE SONDOWAŃ

DPL	sonda dynamiczna wbijana lekka
DPM	sonda dynamiczna wbijana średnia
DPH	sonda dynamiczna wbijana ciężka
DPSH	sonda dynamiczna wbijana super ciężka
SPT	sonda dynamiczna wbijana cylindryczna
VT	sonda ścinająca obrotowa

OZNACZENIA STANU GRUTNU

I_D=0.50 stopień zagęszczenia

I_S=0.97 wskaźnik zagęszczenia

I_L=0.20 stopień plastyczności

INNE OZNACZENIA

II	numer warstwy geotechnicznej
⌒	podstawowe granice litologiczno-stratygraficzne
- - -	granica warstwy geotechnicznej
N-S	kierunek przekroju geotechnicznego

KARTA DOKUMENTACYJNA SONDOWANIA PENETRACYJNEGO

Temat: Modernizacja dróg w Ciechanowie

Otwór	Rzędna	Miejscowość	Powiat	Data	Wykonał	Zał.
1	121,4 m n.p.m.	Ciechanów	ciechanowski	10/2015	mgr inż. Ł. Swat	4.1

Głębokość [m] skala 1:50	Profil litologiczny	Przelot warstw	Rodzaj i barwa gruntu	Obserwacje zwierciadła wody	Stan gruntu	Głębokość i rodzaj próby	Wilgotność [%]	Ilość wałeczkowań	Penetrometr [kPa]	Warstwa geotechniczna	Geneza i stratygrafia
1	2	3	4	5	6	7	8	9	10	11	12
			droga asfaltowa na podbudowie z betonu i piaszczystym nasypie								Q_h
		0,5	glina pylasta przewarstwiana pyłem, szarobrązowa i szara								
1						1,5/NW	27,7	3	120		
2				2,0	pl					IV	Q_p^b
3		3,0				3,0/NW		3	120		
4											
5											
6											
7											
8											
9											
10											

KARTA DOKUMENTACYJNA SONDOWANIA PENETRACYJNEGO

Temat: Modernizacja dróg w Ciechanowie

Otwór	Rzędna	Miejscowość	Powiat	Data	Wykonał	Zał.
2	123,4 m n.p.m.	Ciechanów	ciechanowski	10/2015	mgr inż. Ł. Swat	4.2

Głębokość [m] skala 1:50	Profil litologiczny	Przelot warstw	Rodzaj i barwa gruntu	Obserwacje zwierciadła wody	Stan gruntu	Głębokość i rodzaj próby	Wilgotność [%]	Ilość wałeczkowań	Penetrometr [kPa]	Warstwa geotechniczna	Geneza i stratygrafia
1	2	3	4	5	6	7	8	9	10	11	12
			droga asfaltowa na podbudowie z betonu i piaszczystym nasypie								Q_h
		0,5	piasek gliniasty, brązowy							III	Q_p^g
		1,5	pył piaszczysty przewarstwiana piaskiem pylastym, jasnobrązowoszary		pl	1,5/NW	12,6	2	140	IV	Q_p^b
		2,5	piasek pylasty, jasnobrązowoszary								
		3,0				3,0/NW		-			

KARTA DOKUMENTACYJNA SONDOWANIA PENETRACYJNEGO

Temat: Modernizacja dróg w Ciechanowie

Otwór	Rzędna	Miejscowość	Powiat	Data	Wykonał	Zał.
3	120,5 m n.p.m.	Ciechanów	ciechanowski	10/2015	mgr inż. Ł. Swat	4.3

Głębokość [m] skala 1:50	Profil litologiczny	Przelot warstw	Rodzaj i barwa gruntu	Obserwacje zwierciadła wody	Stan gruntu	Głębokość i rodzaj próby	Wilgotność [%]	Ilość wałeczkowań	Penetrometr [kPa]	Warstwa geotechniczna	Geneza i stratygrafia
1	2	3	4	5	6	7	8	9	10	11	12
			droga asfaltowa na podbudowie z bruku i piaszczystym nasypie								Q_h
		0,3	piasek gliniasty, brązowy		pl	1,5/NW	10,6	1	170	III	Q_p^g
3		3,0				3,0/NW		1	160		

KARTA DOKUMENTACYJNA SONDOWANIA PENETRACYJNEGO

Temat: Modernizacja dróg w Ciechanowie

Otwór	Rzędna	Miejscowość	Powiat	Data	Wykonał	Zał.
4	117,6 m n.p.m.	Ciechanów	ciechanowski	10/2015	mgr inż. Ł. Swat	4.4

Głębokość [m] skala 1:50	Profil litologiczny	Przelot warstw	Rodzaj i barwa gruntu	Obserwacje zwierciadła wody	Stan gruntu	Głębokość i rodzaj próby	Wilgotność [%]	Ilość wałeczkowań	Penetrometr [kPa]	Warstwa geotechniczna	Geneza i stratygrafia
1	2	3	4	5	6	7	8	9	10	11	12
			nasyp niebudowlany (piasek drobny, humus), ciemnobrązowoszary								Q_h
		0,7	namuł gliniasty, czarny		mpl					Ia	Q_h^f
		1,3	piasek gliniasty, szary	▽ 2,0	pl	2,0/NW	14,5	2	70	III	Q_p^g
		3,0				3,0/NW		2	60		

KARTA DOKUMENTACYJNA SONDOWANIA PENETRACYJNEGO

Temat: Modernizacja dróg w Ciechanowie

Otwór	Rzędna	Miejscowość	Powiat	Data	Wykonał	Zał.
5	118,2 m n.p.m.	Ciechanów	ciechanowski	10/2015	mgr inż. Ł. Swat	4.5

Głębokość [m] skala 1:50	Profil litologiczny	Przelot warstw	Rodzaj i barwa gruntu	Obserwacje zwierciadła wody	Stan gruntu	Głębokość i rodzaj próby	Wilgotność [%]	Ilość wałeczkowań	Penetrometr [kPa]	Warstwa geotechniczna	Geneza i stratygrafia
1	2	3	4	5	6	7	8	9	10	11	12
			droga asfaltowa na podbudowie z tłucznia i piaszczystym nasypie								Q_h
		0,5	piasek drobny, brązowoszary		szg	1,5/NU				II	Q_p^{fg}
1		1,0	piasek drobny, szary								
2		2,2	piasek gliniasty, szary		pl	2,5/NW	11,1	-	170	III	Q_p^{g}
3		3,0									
4											
5											
6											
7											
8											
9											
10											

KARTA DOKUMENTACYJNA SONDOWANIA PENETRACYJNEGO

Temat: Modernizacja dróg w Ciechanowie

Otwór	Rzędna	Miejscowość	Powiat	Data	Wykonał	Zał.
6	127,5 m n.p.m.	Ciechanów	ciechanowski	10/2015	mgr inż. Ł. Swat	4.6

Głębokość [m] skala 1:50	Profil litologiczny	Przelot warstw	Rodzaj i barwa gruntu	Obserwacje zwierciadła wody	Stan gruntu	Głębokość i rodzaj próby	Wilgotność [%]	Ilość wałeczkowań	Penetrometr [kPa]	Warstwa geotechniczna	Geneza i stratygrafia
1	2	3	4	5	6	7	8	9	10	11	12
			droga asfaltowa na podbudowie z bruku i piaszczystym nasypie								Q_h
1		0,9	piasek gliniasty, brązowy								
2					pl	2,0/NW		2	120	III	Q_p^g
3		3,0									
4											
5											
6											
7											
8											
9											
10											

4. Część opisowa projektu architektoniczno-budowlanego

4..1 Branża drogowa

Niniejszy projekt obejmuje swym zakresem wykonanie następujących robót budowlanych:

- budowa jezdni o nawierzchni bitumicznej:
  - kategoria ruchu – KR3;
  - klasa drogi – L (lokalna);
  - długość odcinka – 518,77m;
  - szerokość jezdni – 6,00m (dwa pasy ruchu po 3,00m każdy);
  - spadek poprzeczny – daszkowy 2,0%;
- budowie zatoki autobusowej o nawierzchni betonowej;
  - szerokość – 3,00m;
  - spadek poprzeczny – jednostronny 2%;
  - peron zatoki wyposażony w wiatę przystankową z ławką oraz śmietnik;
- budowie miejsc postojowych o nawierzchni z kostki brukowej betonowej;
  - 57 miejsc postojowych o wymiarach 2,30m*4,50m;
  - spadek poprzeczny – jednostronny 2%;
- budowa chodników o nawierzchni z kostki brukowej betonowej:
  - jednostronny – na odcinku od skrzyżowania z ulicą Prusa do posesji Kargoszyńska 42a;
  - dwustronny – na odcinku od posesji Kargoszyńska 42a do skrzyżowania z ulicą Kraszewskiego;
  - szerokość – 1,50m i 2,00m (w rejonie zatoki autobusowej 3,50m);
  - spadek poprzeczny – jednostronny 2%;
- budowa ścieżki rowerowej o nawierzchni bitumicznej:
  - jednostronna;
  - szerokość – 2,00m;
  - spadek poprzeczny – jednostronny 2%;
- budowa zjazdów indywidualnych o nawierzchni z kostki brukowej betonowej:
  - szerokość – 3,50m;
  - połączenie z nawierzchnią jezdni poprzez fazowanie 1:1;
- zagospodarowanie zielenią terenu przyległego:
  - wykonanie zieleńcy (trawników);
  - wykonanie nasadzeń zastępczych;
- wykonanie oznakowania pionowego i poziomego:
  - ustawienie słupków do znaków oraz montaż znaków drogowych;
  - wykonanie oznakowania poziomego;

Na podstawie badań geologicznych ustalono, że omawiany teren zbudowany jest z gruntów o grupie nośności podłoża **G4**.

Zakresem robót ziemnych jest wykonanie koryta pod warstwy konstrukcyjne jezdni, zatoki autobusowej, miejsc postojowych, chodników, ścieżki rowerowej, zjazdów indywidualnych oraz zieleńcy (trawników). Przed przystąpieniem do robót trasę sieci podziemnych należy oznaczyć. W rejonach czynnych sieci uzbrojenia podziemnego obowiązuje bezwzględny zakaz używania sprzętu mechanicznego. Roboty należy prowadzić z ostrożnością, szczególnie w rejonie czynnych sieci, przestrzegać zaleceń służb odpowiedzialnych za poszczególne media. Roboty prowadzić pod ich nadzorem.

Jako boczne ograniczenie nawierzchni jezdni należy zastosować krawężnik betonowy 15*30cm, wystający ponad nawierzchnię jezdni na wysokość 12cm. Krawężnik ten należy ustawić na ławie betonowej (z oporem), gr. 10cm, z betonu C12/15. Ławę betonową należy układać bezpośrednio na podbudowie jezdni.

Jako boczne ograniczenie nawierzchni zatoki autobusowej oraz miejsc postojowych należy zastosować krawężnik betonowy 15*30cm, wystający ponad nawierzchnię zatoki (miejsc postojowych) na wysokość 10cm. Krawężnik ten należy ustawić na ławie betonowej (z oporem), gr. 10cm, z betonu C12/15.

Jako element oddzielający nawierzchnię jezdni od nawierzchni zatoki autobusowej należy zastosować opornik betonowy 12*25cm, ustawiony na „zero" z projektowanymi nawierzchniami. Opornik ten należy ustawić na ławie betonowej, gr. 10cm, z betonu C12/15. Ławę betonową należy układać bezpośrednio na podbudowie jezdni.

Jako element oddzielający nawierzchnię jezdni od nawierzchni zjazdu indywidualnego oraz miejsc postojowych należy zastosować krawężnik betonowy (wjazdowy) 15*22cm, wystający ponad nawierzchnię jezdni na wysokość 2cm. Krawężnik ten należy ustawić na ławie betonowej (z oporem), gr. 10cm, z betonu C12/15. Ławę betonową należy układać bezpośrednio na podbudowie jezdni.

Jako boczne ograniczenie nawierzchni chodnika i ścieżki rowerowej należy zastosować obrzeże betonowe 8*30cm. Obrzeże należy ustawić na ławie (z oporem), gr. 10cm, z podsypki cementowo – piaskowej. Pod ławą należy wykonać warstwę odcinającą z piasku, gr. 5cm.

Jako boczne i końcowe ograniczenie nawierzchni zjazdu indywidualnego należy zastosować obrzeże betonowe 8*30cm, ustawione na „zero" z nawierzchnią chodnika i zjazdu. Obrzeże należy ustawić na ławie (z oporem), gr. 10cm, z betonu C12/15. Pod ławą należy wykonać warstwę odcinającą z piasku, gr. 5cm.

Biorąc pod uwagę wytyczne Inwestora zaprojektowano następujące konstrukcje poszczególnych nawierzchni:

Z uwagi na występowanie w podłożu gruntowym między innymi gruntów o grupie nośności G4 oraz sprawdzenie warunku wymaganej odporności nawierzchni na wysadziny zaprojektowano wykonanie warstwy mrozoochronnej oraz wzmocnienie słabego podłoża poprzez wykonanie dodatkowej warstwy podłoża dla jezdni.

Łączna grubość zaprojektowanych warstw konstrukcyjnych jezdni wynosi **83cm**. Głębokość przemarzania gruntu dla omawianego rejonu zgodnie z PN-81/B-03020 wynosi h_z=1,0m. Zgodnie z warunkiem wymaganej odporności nawierzchni na wysadziny minimalna grubość konstrukcji nawierzchni jezdni wynosi 0,70h_z=0,70*1,0=0,70m – tj. **70cm.**

Warunkiem wymaganej odporności nawierzchni na wysadziny – spełniony.

Projektowana konstrukcja nawierzchni jezdni dla ruchu kategorii KR3:

- Warstwa ścieralna z AC11S 50/70 gr. 5cm;
- Podbudowa zasadnicza z AC16P 50/70 gr. 13cm;
- Podbudowa pomocnicza z KŁSM 0/31,5mm gr. 20cm;
- Warstwa mrozoochronna z piasku gr. 20cm;
- Stabilizacja gruntu cementem (materiał z wytwórni) o Rm=2,5MPa gr. 25cm;
- Profilowane i zagęszczone podłoże gruntowe.

Z uwagi na występowanie w podłożu gruntowym między innymi gruntów o grupie nośności G4 zaprojektowano wzmocnienie słabego podłoża poprzez wykonanie dodatkowej warstwy podłoża dla zatoki autobusowej, miejsc postojowych, chodników, ścieżki rowerowej oraz zjazdów indywidualnych.

Projektowana konstrukcja nawierzchni zatoki autobusowej:

- Warstwa ścieralna z betonu cementowego C30/37 gr. 20cm;
- Warstwa poślizgowa – 2xfolia budowlana;
- Podbudowa z betonu cementowego C8/10 gr. 15cm;
- Warstwa mrozoochronna z piasku gr. 20cm;
- Stabilizacja gruntu cementem (materiał z wytwórni) o Rm=2,5MPa gr. 25cm;
- Profilowane i zagęszczone podłoże gruntowe.

Projektowana konstrukcja nawierzchni miejsc postojowych:

- Kostka brukowa betonowa (szara) gr. 8cm; *(w celu wyznaczenia poszczególnych miejsc postojowych należy zastosować kostkę brukową betonową kolorową (antracyt);*
- Podsypka cementowo-piaskowa gr. 3cm;
- Podbudowa zasadnicza z KŁSM 0/31,5mm gr. 20cm;
- Stabilizacja gruntu cementem (materiał z wytwórni) o Rm=1,5MPa gr. 15cm;
- Profilowane i zagęszczone podłoże gruntowe.

Projektowana konstrukcja nawierzchni chodnika:

- Kostka brukowa betonowa (szara) gr. 8cm;
- Podsypka cementowo – piaskowa gr. 3cm;
- Podbudowa zasadnicza z KŁSM 0/31,5mm gr. 10cm;
- Stabilizacja gruntu cementem (materiał z wytwórni) o Rm=1,5MPa gr. 15cm;
- Profilowane i zagęszczone podłoże gruntowe.

Projektowana konstrukcja nawierzchni ścieżki rowerowe:

- Warstwa ścieralna z AC5S 50/70 gr. 5cm;
- Podbudowa zasadnicza z KŁSM 0/31,5mm gr. 10cm;
- Stabilizacja gruntu cementem (materiał z wytwórni) o Rm=1,5MPa gr. 15cm;
- Profilowane i zagęszczone podłoże gruntowe.

Projektowana konstrukcja nawierzchni zjazdu indywidualnego:

- Kostka brukowa betonowa (szara) gr. 8cm;
- Podsypka cementowo-piaskowa gr. 3cm;
- Podbudowa zasadnicza z KŁSM 0/31,5mm gr. 20cm;
- Stabilizacja gruntu cementem (materiał z wytwórni) o Rm=1,5MPa gr. 15cm;
- Profilowane i zagęszczone podłoże gruntowe.

Projektowana konstrukcja zieleńcy (trawników):

- Trawnik dywanowy siewem z nawożeniem;
- Ziemia żyzna lub urodzajna gr. 15cm;
- Profilowane podłoże gruntowe.

Odwodnienie projektowanych nawierzchni odbywa się powierzchniowo poprzez zaprojektowane spadki poprzeczne i podłużne i sprowadzenie wody do wpustów a następnie do kanalizacji deszczowej.

PROJEKTANT
mgr inż. Piotr Tomczak
Uprawnienia budowlane do projektowania bez ograniczeń w specjalności drogowej
Nr ewid. KUP/0040/POOD/07

Podpis projektanta branży drogowej

4..2 Branża sanitarna

Ukształtowanie terenu pozwala na grawitacyjny spływ wód deszczowych. Sieć wykonana będzie z rur PP SN10 litych, PP SN8 dwuściennych, studnie betonowe i z tworzywa sztucznego, wpusty deszczowe z tworzywa sztucznego oraz żelbetowe. Z uwagi na różnych zarządców sieci kanalizacji deszczowej ul. Kargoszyńską należy podzielić na dwie strefy. Na północ od rowu RŁ14 gestorem sieci jest PZD Ciechanów, na południe ZWiK Ciechanów. W strefie północnej wykorzystane będą rury PP SN8 dwuścienne oraz wpusty z tworzywa sztucznego, w strefie południowej rury PP SN10 lite oraz wpusty żelbetowe. Linia rozgraniczająca pokazana na PZT.

Kanalizacja deszczowa grawitacyjna - projektowana.

Kanalizację grawitacyjną projektuje się, jako sieć główną ze spływem do istniejącej studni Di1 w ul. Kraszewskiego. Lokalizacja wpustów podana na PZT. Sieć deszczową projektuje się z rur PP SN10 litych Dz250mm, łączonych kielichowo na uszczelkę gumową. Rury lite z atestem.

Przykanaliki do wpustów deszczowych z rur PP SN10 litych Dz200mm łączonych kielichowo na uszczelkę gumową. Rury lite z atestem.

Wpusty deszczowe żelbetowe Ø500mm z osadnikiem H=1,0m, pokrywa wpustów typ D-400.

Przewody układane w wykopach otwartych w obsypce z drobnego piasku gr. 10cm. Podsypka i zasypka wskaźnik zagęszczenia min. 0,98.

Poziom posadowienia kanałów, wytyczyć geodezyjnie, zgodnie z projektem.

Na trasie kanału projektuje się studzienki kontrolne z tworzywa sztucznego Ø1000 z pierścieniem odciążającym i włazem żeliwno- betonowym Ø600mm typ D-400.

Szczegółowo przewody i studnie wg załączonych rysunków.

Kanalizacja deszczowa grawitacyjna - przebudowa.

Przebudowywany kolektor deszczowy zlokalizowany jest na odcinku od ul. Asnyka do rejonu rowu RŁ14. Zły stan kolektora spowodowany jest zarośnięciem rur przez drzewa. Kolektor deszczowy projektuje się z rur PP SN10 litych Dz600mm, łączonych kielichowo na uszczelkę gumową. Rury lite z atestem.

Na trasie kanału projektuje się wymianę studzienek kontrolnych z kręgów betonowych Ø1500mm z płytą nastudzienną, pierścieniem odciążającym i włazem żeliwno-betonowym Ø600mm typ D-400.

Kanalizacja deszczowa grawitacyjna – wpusty z tworzywa sztucznego.

W ul. Kargoszyńskiej na odcinku od Pętli Miejskiej do rowu RŁ14 projektuje się wymianę 2 oraz umieszczenie 4 nowych wpustów deszczowych. Odpływ wód deszczowych do istniejącej sieci kanalizacji deszczowej. Lokalizacja nowych wpustów na PZT. Przykanaliki do wpustów deszczowych z rur PP SN8 dwuściennych (typu X Stream lub równoważne) Dz200mm łączonych kielichowo na uszczelkę gumową. Rury lite z atestem.

Wpusty deszczowe z tworzywa sztucznego Ø500 mm z osadnikiem H=1,0m, pokrywa wpustów typ D-400.

Kanalizacja deszczowa grawitacyjna – wpusty żelbetowe.

W ul. Kargoszyńskiej na odcinku od ul. Asnyka do ul. Konwerskiego projektuje się wymianę 5 (z dostosowaniem do nowej geometrii drogi), likwidację 7 oraz budowę 12 nowych wpustów deszczowych. Odpływ wód deszczowych do istniejącej sieci kanalizacji deszczowej. Lokalizacja wpustów na PZT. Przykanaliki do wpustów deszczowych z rur PP SN10 litych Dz200mm łączonych kielichowo na uszczelkę gumową. Rury lite z atestem.

Wpusty deszczowe żelbetowe Ø500 mm z osadnikiem H=1,0m, pokrywa wpustów typ D-400.

Przejście przez przeszkody terenowe.

Skrzyżowanie i kolizje z istniejącą siecią wodociągową.

W przypadku kolizji kanału kanalizacji grawitacyjnej z siecią wodociągową należy wykonać przebudowę (obejście) odcinka tej sieci lub skorygować rzędne projektowanego kanału w porozumieniu z Biurem Projektów i Inspektorem Nadzoru.

Roboty ziemne w tych miejscach wykonać ręcznie.

Na powyższe roboty przewidziano nakłady w kosztorysie inwestorskim.

Rzeczywiste nakłady ewentualnych przebudów należy ustalić na etapie realizacji i uzgodnić z Inspektorem Nadzoru.

Skrzyżowanie z kablami energetycznymi i telekomunikacyjnymi.

Przy skrzyżowaniach i zbliżeniach < 0,5 m z kablami roboty ziemne w 100 % wykonać ręcznie pod nadzorem Zakładu Energetycznego i Telekomunikacji.

Na wszystkich kablach zamontować rury dwudzielne ochronne Ø110mm.

Skrzyżowanie z siecią gazową.

W miejscach skrzyżowań i zbliżeń do sieci gazowej należy dokonać przekopów kontrolnych wykonanych ręcznie celem dokładnego zlokalizowania gazociągu. Skrzyżowania z siecią gazową wg mapy do celów projektowych – pokazano na projekcie zagospodarowania

terenu i profilach kanalizacyjnych.

W miejscach tych sieć kanalizacyjną należy wykonać pod nadzorem Zakładu Gazowniczego.

Skrzyżowanie z siecią kanalizacji sanitarnej.

W miejscach skrzyżowań i zbliżeń do sieci sanitarnej należy dokonać przekopów kontrolnych wykonanych ręcznie celem dokładnego zlokalizowania rur kanalizacyjnych. Ewentualne kolizje należy uzgodnić z Biurem Projektów i Inspektorem Nadzoru w celu ich rozwiązania.

Gospodarka odpadami.

Na etapie realizacji powstają dwie grupy odpadów, z których jedna to odpady w postaci mas ziemnych usuwanych w związku z realizacją inwestycji, a druga to typowe odpady budowlane takie jak: gruz betonowy, resztki rurociągów (z cięcia, skrawania), materiały izolacyjne itp. Odpady gruntowe z pierwszej grupy należy wykorzystać do niwelacji terenu, nadmiar zdeponować na składowisku odpadów komunalnych. Odpady z drugiej grupy powinny być gromadzone z zachowaniem zasad segregacji, a następnie powinny być zdeponowane na składowisku odpadów komunalnych. Na etapie realizacji powstają również odpady z eksploatacji sprzętu budowlanego. Ich ilość zależy od sprawności technicznej sprzętu oraz prawidłowej obsługi. Do tych odpadów można zaliczyć: odpadowe oleje hydrauliczne, odpadowe oleje silnikowe, przekładniowe i smarowe, zaolejoną wodę, odpady paliw ciekłych (olej napędowy, benzyna), filtry olejowe, opakowania z tworzyw sztucznych. Odwóz odpadów przeznaczonych na składowisko w odległości 15km. Miejsce składowania rozebranej nawierzchni bitumicznej należy uzgodnić z zarządcą drogi (materiał do ponownego wykorzystania).

Wpływ inwestycji na środowisko.

W wyniku realizacji projektowanej inwestycji, a następnie eksploatacji obiektu nie przewiduje się zachwiania równowagi środowiska naturalnego i negatywnego oddziaływania na działki sąsiednie.

Inwestycja zamyka się w granicach działek nr 480/4, 481/4, 1775/1 obręb ewidencyjny 30 oraz dz. nr 104/2 obręb ewidencyjny 13 i nie ma wpływu na działki sąsiednie.

Roboty ziemne.

Przyjęto 80 % robót ziemnych wykonanych mechanicznie w wykopach umocnionych oraz 20% robót wykonanych ręcznie, jako wykopy szerokoprzestrzenne.

Roboty ziemne należy wykonać zgodnie z obowiązującymi przepisami branżowymi,

normami i przepisami BHP.

Roboty ziemne wg PN-B-10736: 1999 Wykopy otwarte dla przewodów wodociągowych i kanalizacyjnych. Warunki techniczne wykonania.

W miejscach skrzyżowań i zbliżeń do istniejącego uzbrojenia podziemnego należy wykonać przekopy kontrolne, ręcznie z umocnieniem i zabezpieczeniem istniejącego uzbrojenia.

Warstwy gruntu z wykopów nadające się do ponownego zasypania wykopu (grunt piaszczysty) składować oddzielnie

Po wykonaniu projektowanej kanalizacji deszczowej należy odbudować nawierzchnie drogi do stanu pierwotnego.

Uwagi końcowe.

Dla prawidłowego realizowania zadania należy:

- Wykonawstwo robót zaleca się zlecić firmie specjalizującej się w tego rodzaju robotach budowlanych.
- Wszelkie nazwy firmowe wyrobów i materiałów określonych dostawców należy traktować jedynie, jako marki referencyjne, niestanowiące przeszkody w doborze urządzeń i materiałów, z zastrzeżeniem uzyskania w efekcie założonych przez projektanta parametrów działania instalacji i nie niższego od założonych standardu technicznego i jakościowego inwestycji.

Obliczenia.

Obliczenia ilości wód opadowych dotyczą południowego odcinka ul. Kargoszyńskiej dla nowoprojektowanej sieci deszczowej (od ul. Konwerskiego do ul. Kraszewskiego).

Ilość wód opadowych obliczono według nast. wzoru:

$$Q_{max} = q_{max} \times F \times \psi \times \varphi$$

gdzie:

Q_{max} – maksymalna ilość ścieków ze zlewni;

q_{max} – natężenie opadu maksymalnego;

F – powierzchnia zlewni;

ψ – współczynnik spływu;

φ – współczynnik opóźnienia.

Do wyznaczenia q_{max} przyjęto:

- Roczny opad normalny H= 600mm;
- Prawdopodobieństwo wystąpienia deszczu P = 20%;

- Częstotliwość występowania deszczu C = 5 lat;
- Czas trwania deszczu t = 15 min.

Na podstawie przyjętych założeń wyznaczono q_{max}:

$$q_{max}=132\ l/s$$

Nr zlewni	Rodzaj zlewni	Pow. Zlewni (ha)	Natężenie deszczu Q (l/sek/ha)	Współczynnik spływu Ψ	Współczynnik opóźnienia φ	Ilosć wód opadowych Q (l/sek)
Z1	Ul.Kargoszyńska powierzchnia nieutwardzona	0,05	132	0,1	0,9	0,59
Z2	ul.Kargoszyńska powierzchnia utwardzona	0,15	132	0,9	0,9	16,04
		ΣF_{calk} = 0,2 ha		**$\Sigma Q_{max} \approx$ 17 l/sek**		

mgr inż. Andrzej Miszczak
Upr. budowlane do projektowania i kierowania robotami budowlanymi bez ograniczeń w specjalności instalacyjnej w zakresie sieci, instalacji i urządzeń cieplnych, wentylacyjnych, gazowych, wodociągowych i kanalizacyjnych
Nr ewid. KUP/0058/PWOS/14

Podpis projektanta branży sanitarnej

5. Część rysunkowa projektu architektoniczno-budowlanego

NAZWA INWESTYCJI:

Przebudowa ulicy Kargoszyńskiej na odcinku od Pętli Miejskiej do ulicy Kraszewskiego

ZAKRES INWESTYCJI:

-

PROJEKTANT:

MBZ BIURO PROJEKTOWE

"MBZ Andler, Tomczak" sp. j. ul. Masłana 8/10
87-800 Włocławek tel./fax 54 413 60 00

INWESTOR:

Gmina Miejska Ciechanów
Plac Jana Pawła II 6
06-400 Ciechanów

FUNKCJA:	IMIĘ I NAZWISKO:	UPRAWNIENIA:	PODPIS:
Projektant	Piotr Tomczak	do projektowania w specjalności drogowej KUP/0040/POOD/07	

FAZA OPRACOWANIA:

PROJEKT BUDOWLANY

ZAKRES OPRACOWANIA:

Projekt Budowlany

BRANŻA:

Drogowa

TYTUŁ RYSUNKU:

Plan orientacyjny - lokalizacja zadania

DATA:	SKALA:	ROZMIAR ARKUSZA:	NR ARCH.:	NR RYS.:
18-12-2015	1:10 000	A4	—	1

WSZELKIE PRAWA AUTORSKIE ZASTRZEŻONE. KOPIOWANIE W JAKIEJKOLWIEK FORMIE (CZĘŚCI LUB W CAŁOŚCI) BEZ PISEMNEJ ZGODY "MBZ" ZABRONIONE. PODSTAWA PRAWNA: USTAWA O PRAWIE AUTORSKIM I PRAWACH POKREWNYCH Z DN. 4.02.1994 (DZ.U. Z 1994R. NR 24 POZ. 83 ZE ZM.)

NR STR.: —

LEGENDA:

- zakres opracowania objęty zgłoszeniem
- 12-2343/2 numery działek objęte zgłoszeniem
- projektowane miejsca postojowe - nawierzchnia z kostki brukowej betonowej
- projektowana ścieżka rowerowa - nawierzchnia bitumiczna
- projektowana jezdnia - nawierzchnia betonowa
- projektowana zatoka autobusowa - nawierzchnia bitumiczna
- projektowany chodnik - nawierzchnia z kostki brukowej betonowej
- projektowany zjazd indywidualny - nawierzchnia z kostki brukowej betonowej
- zieleniec
- oś jezdni
- granice działek
- 12-2343/2 numery działek
- proj. krawędź jezdni, kraw. betonowy 15x30
- proj. krawężnik zaniżony 15x22
- proj. krawędź chodnika, zjazdu - obrzeże 8x30
- projektowana studnia kanalizacji deszczowej
- projektowana kanalizacja deszczowa
- projektowane przyłącze kanalizacji deszczowej
- projektowany wpust uliczny
- projektowana kabel oświetleniowy
- projektowany maszt oświetleniowy
- 28 drzewo do wycinki

NAZWA INWESTYCJI:	Przebudowa ulicy Kargoszyńskiej na odcinku od pętli miejskiej do ul. Kraszewskiego
JEDNOSTKA PROJEKTOWA:	MBZ Biuro Projektowe, MBZ Andler, Tomczak sp. j. ul. Maślana 8/10 87-800 Włocławek tel. 054 235 42 90
INWESTOR:	Gmina Miejska Ciechanów Plac Jana Pawła II 6 06-400 Ciechanów

FUNKCJA:	IMIĘ I NAZWISKO:	UPRAWNIENIA:	PODPIS:
PROJEKTANT BRANŻY DROGOWEJ	Piotr Tomczak	do projektowania w spec. drogowej KUP/0040/P0OD/07	
SPRAWDZAJĄCY BRANŻY DROGOWEJ	Mariusz Andler	do projektowania w spec. drogowej KUP/0036/P0OD/07	

FAZA:	Projekt budowlany
BRANŻA:	Drogowa
TYTUŁ RYSUNKU:	Plan sytuacyjny
DATA: 18-12-2015	SKALA: 1:500

WSZELKIE PRAWA AUTORSKIE ZASTRZEŻONE. KOPIOWANIE W JAKIEJKOLWIEK FORMIE, (CZĘŚCI LUB W CAŁOŚCI) BEZ PISEMNEJ ZGODY "MBZ" ZABRONIONE. PODSTAWA PRAWNA: DZIENNIK USTAW Z DN. 23.02.1994 – NR 24 POZ. 83 – USTAWA PRAWO AUTORSKIE Z PÓŹNIEJSZYMI ZMIANAMI.

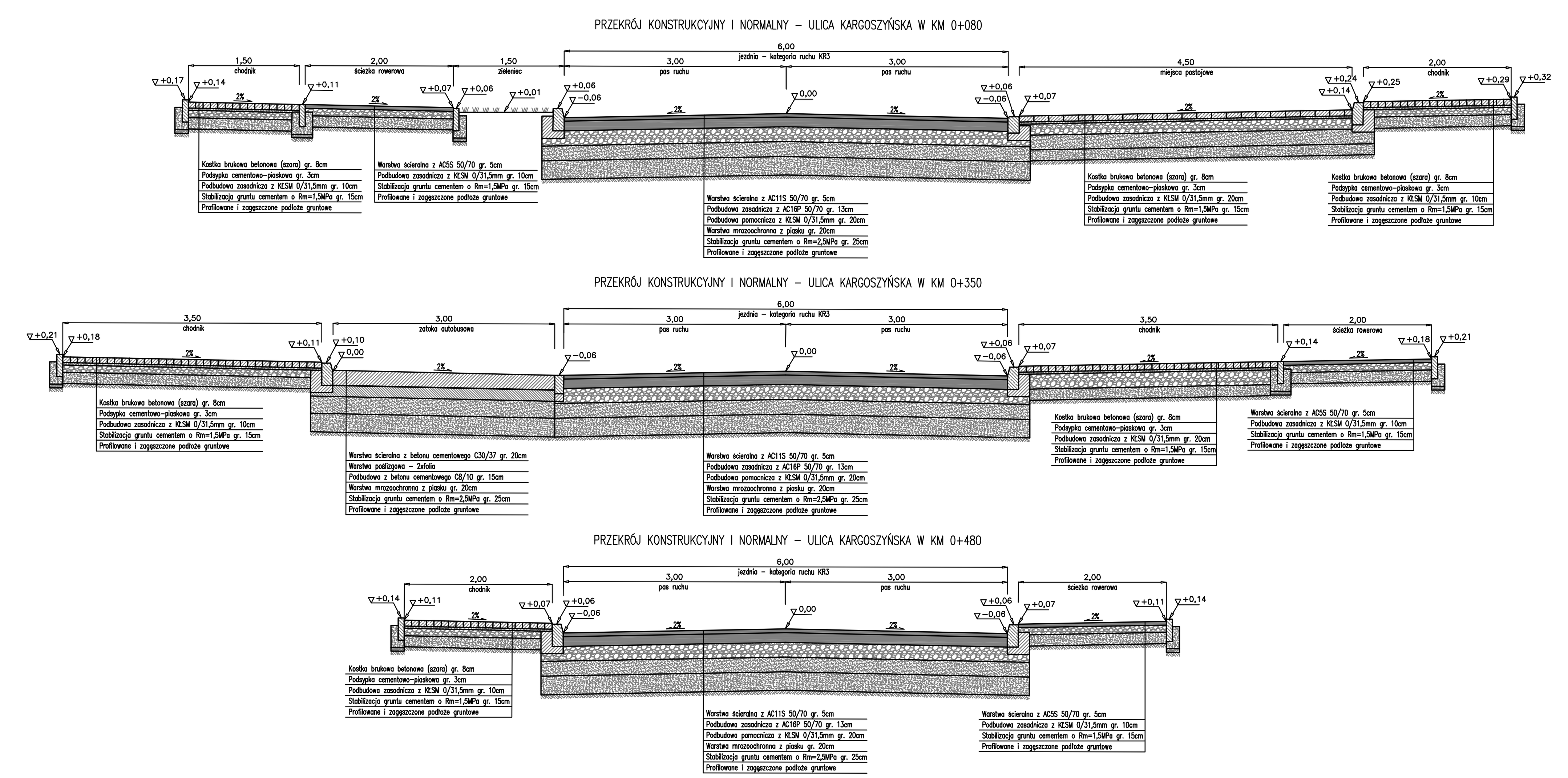

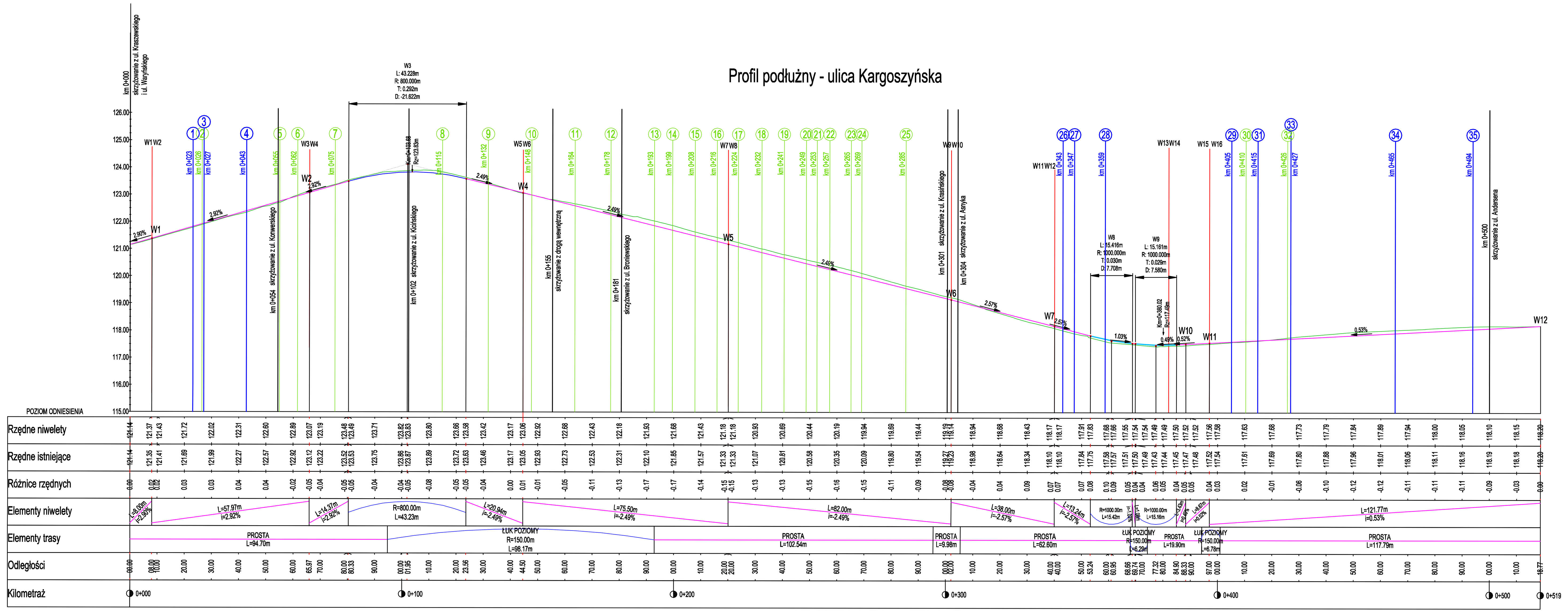

LEGENDA:

- istniejąca niweleta
- projektowana niweleta
- projektowany zjazd indywidualny - strona lewa
- projektowany zjazd indywidualny - strona prawa
- projektowane skrzyżowanie
- projektowany wpust

NAZWA INWESTYCJI:	Przebudowa ulicy Kargoszyńskiej na odcinku od pętli miejskiej do ul. Kraszewskiego
JEDNOSTKA PROJEKTOWA:	MBZ Biuro Projektowe, MBZ Andler, Tomczak sp. j. ul. Maślana 8/10 87-800 Włocławek tel. 054 235 42 90
INWESTOR:	Gmina Miejska Ciechanów Plac Jana Pawła II 6 06-400 Ciechanów

FUNKCJA:	IMIĘ I NAZWISKO:	UPRAWNIENIA:	PODPIS:
PROJEKTANT BRANŻY DROGOWEJ	Piotr Tomczak	do projektowania w spec. drogowej KUP/0040/P0OD/07	
SPRAWDZAJĄCY BRANŻY DROGOWEJ	Mariusz Andler	do projektowania w spec. drogowej KUP/0036/P0OD/07	

FAZA:	Projekt budowlany
BRANŻA:	Drogowa
TYTUŁ RYSUNKU:	Profil podłużny i przekroje konstrukcyjno-normalne
DATA: 18-12-2015	SKALA: 1:100/1000 1:50

WSZELKIE PRAWA AUTORSKIE ZASTRZEŻONE. KOPIOWANIE W JAKIEJKOLWIEK FORMIE, (CZĘŚCI LUB W CAŁOŚCI) BEZ PISEMNEJ ZGODY "MBZ" ZABRONIONE. PODSTAWA PRAWNA: DZIENNIK USTAW Z DN. 23.02.1994 – NR 24 POZ. 83 – USTAWA PRAWO AUTORSKIE Z PÓŹNIEJSZYMI ZMIANAMI.

MAPA DO CELÓW PROJEKTOWYCH

obiekt:

Oznaczenie kancelaryjne zgłoszonej pracy geodezyjnej:	**GG.6641.1440.2015**	
ulica:	Kargoszyńska	
nazwa miejscowości:	Ciechanów	
jednostka ewidencyjna:	identyfikator	140201_1
	nazwa	m. Ciechanów
obręb ewidencyjny:	identyfikator	0030
	nazwa	Podzamcze
skala mapy	1 : 500	
Nazwa układu współrzędnych	prostokątnych płaskich	2000/7
	wysokościowych	Kronsztad 86
numery arkuszy układu współrzędnych prostokątnych płaskich 2000/7 skali 1:500	7.188.17.14.3.2, 7.188.17.14.3.4, 7.188.17.19.1.2	
Oznaczenie granic obszaru, który był przedmiotem aktualizacji		
służebności gruntowe mające wpływ na zagospodarowanie gruntów zlokalizowanych w granicach projektowanej inwestycji	nie dotyczy	
Uzgodnione projekty ZUD wkreślono kolorem fioletowym	--------------	

USŁUGI GEODEZYJNE
mgr inż. ROBERT ZBRZEZNY
ul. Cicha 2 06-300 Przasnysz
NIP 761-108-03-16 REG. 550044690

GEODETA UPRAWNIONY
zezw. Głównego Geodety Kraju nr 16033
mgr inż. Robert Zbrzezny
ul. Cicha 2 06-300 Przasnysz
Tel. 029-756 35 63 kom. 606 265 794

Poświadcza się, że niniejszy dokument został opracowany w wyniku prac geodezyjnych i kartograficznych, których rezultaty zawiera operat techniczny wpisany do ewidencji materiałów państwowego zasobu geodezyjnego i kartograficznego	
Organ prowadzący państwowy zasób geodezyjny i kartograficzny	STAROSTA CIECHANOWSKI
Identyfikator ewidencyjny materiału zasobu - operatu technicznego	P.1402.2015.1947
Data wpisania operatu technicznego do ewidencji materiałów zasobu	2015-10-23
Imię, nazwisko i podpis osoby reprezentującej organ	Z up. STAROSTY inż. Wiesław Niedziałkowski Kierownik Powiatowego Ośrodka Dokumentacji Geodezyjno-Kartograficznej

Poświadcza się, że niniejszy dokument został opracowany w wyniku prac geodezyjnych i kartograficznych, których rezultaty zawiera operat techniczny wpisany do ewidencji materiałów państwowego zasobu geodezyjnego i kartograficznego	
Organ prowadzący państwowy zasób geodezyjny i kartograficzny	STAROSTA CIECHANOWSKI
Identyfikator ewidencyjny materiału zasobu - operatu technicznego	P.1402.2015.1947
Data wpisania operatu technicznego do ewidencji materiałów zasobu	2015-10-23
Imię, nazwisko i podpis osoby reprezentującej organ	Z up. STAROSTY inż. Wiesław Niedziałkowski Kierownik Powiatowego Ośrodka Dokumentacji Geodezyjno-Kartograficznej

MAPA DO CELÓW PROJEKTOWYCH

obiekt:

Oznaczenie kancelaryjne zgłoszonej pracy geodezyjnej:	**GG.6640.1442.2015**	
ulica:	Kargoszyńska	
nazwa miejscowości:	Ciechanów, Kargoszyn	
jednostka ewidencyjna:	identyfikator	140201_1
	nazwa	m. Ciechanów
obręb ewidencyjny:	identyfikator	0030
	nazwa	Podzamcze
	identyfikator	0070
	nazwa	Gostkowo
jednostka ewidencyjna:	identyfikator	140202_2
	nazwa	gm. Ciechanów
obręb ewidencyjny:	identyfikator	0013
	nazwa	Kargoszyn
skala mapy	1 : 500	
Nazwa układu współrzędnych	prostokątnych płaskich	2000/7
	wysokościowych	Kronsztad 86
numery arkuszy układu współrzędnych prostokątnych płaskich 2000/7 skali 1:500	7.188.17.14.3.2, 7.188.17.14.3.4, 7.188.17.19.1.2	
Oznaczenie granic obszaru, który był przedmiotem aktualizacji		
służebności gruntowe mające wpływ na zagospodarowanie gruntów zlokalizowanych w granicach projektowanej inwestycji	nie dotyczy	
Uzgodnione projekty ZUD wkreślono kolorem fioletowym	--------------	

USŁUGI GEODEZYJNE
mgr inż. ROBERT ZBRZEZNY
ul. Cicha 2 06-300 Przasnysz
NIP 761-108-03-16 REG. 550044690

GEODETA UPRAWNIONY
zezw. Głównego Geodety Kraju nr 16033
mgr inż. Robert Zbrzezny
ul. Cicha 2 06-300 Przasnysz
Tel. 029-756 35 63 kom. 606 265 794

PLAN SYTUACYJNY

SKALA 1:500

KOPIA MAPY JEST ZGODNA Z MAPĄ DO CELÓW PROJEKTOWYCH GG.6640.1442.2015 Z DNIA 23.10.2015r. oraz GG.6641.1440.2015 Z DNIA 23.10.2015r.

Branża sanitarna:

- projektowana sieć kanalizacji deszczowej
- przewody kanalizacji deszczowej do wymiany
- projektowana studnia kanalizacji deszczowej
- projektowany wpust kanalizacji deszczowej
- wpust kanalizacji deszczowej do wymiany
- infrastruktura przeznaczona do likwidacji
- projektowana jezdnia, chodnik i zjazdy wg proj. drogowego
- projektowany pas zieleni wg proj. drogowego

UWAGA:
NA WSZYSTKICH PRZEWODACH ENERGETYCZNYCH I TELEKOMUNIKACYJNYCH PRZY SKRZYŻOWANIACH I ZBLIŻENIACH DO PROJEKTOWANYCH PRZEWODÓW ZASTOSOWAĆ RURY OCHRONNE DWUDZIELNE Ø110.

NAZWA INWESTYCJI:	**Przebudowa ulicy Kargoszyńskiej na odcinku od pętli miejskiej do ul. Kraszewskiego**		
GENERALNY PROJEKTANT: MBZ Biuro Projektowe, MBZ Andler, Tomczak sp. j. ul. Maślana 8/10, 87-800 Włocławek tel. 054 235 42 90		INWESTOR: Gmina Miejska Ciechanów, Plac Jana Pawła II 6, 06-400 Ciechanów	
FUNKCJA:	IMIĘ I NAZWISKO:	UPRAWNIENIA:	PODPIS:
OPRACOWAŁ	mgr inż. Michał Galewski		
SPRAWDZAJĄCY	inż. Agnieszka Majewska	KUP/0175/PWOS/09 w specj. sieci i instalacje sanitarne	
PROJEKTANT	mgr inż. Andrzej Miszczak	KUP/0058/PWOS/14 w specj. sieci i instalacje sanitarne	
FAZA:	Projekt budowlany		
BRANŻA:	Sanitarna		
TYTUŁ RYSUNKU:	Plan sytuacyjny		
DATA: 18-12-2015	SKALA: 1:500	NAZWA PLIKU:	NUMER ARCH: / NUMER RYS.:

WSZELKIE PRAWA AUTORSKIE ZASTRZEŻONE. KOPIOWANIE W JAKIEJKOLWIEK FORMIE, (CZĘŚCI LUB W CAŁOŚCI) BEZ PISEMNEJ ZGODY "MBZ" ZABRONIONE. PODSTAWA PRAWNA: DZIENNIK USTAW Z DN. 23.02.1994 – NR 24 POZ. 83 – USTAWA PRAWO AUTORSKIE Z PÓŹNIEJSZYMI ZMIANAMI.

PROFILE SIECI KANALIZACJI DESZCZOWEJ

SKALA 1:100/500
SKALA 1:100/250

NAZWA INWESTYCJI:	*Przebudowa ulicy Kargoszyńskiej na odcinku od pętli miejskiej do ulicy Kraszewskiego*
GENERALNY PROJEKTANT: MBZ Biuro Projektowe, MBZ Andler, Tomczak sp. j. ul. Maślana 8/10, 87-800 Włocławek tel. 054 235 42 90	INWESTOR: Gmina Miejska Ciechanów, Plac Jana Pawła II 6, 06-400 Ciechanów

FUNKCJA:	IMIĘ I NAZWISKO:	UPRAWNIENIA:	PODPIS:
OPRACOWAŁ	mgr inż. Michał Galewski		[signature]
SPRAWDZAJĄCY	inż. Agnieszka Majewska	KUP/0175/PWOS/09 w specj. sieci i instalacje sanitarne	[signature]
PROJEKTANT	mgr inż. Andrzej Miszczak	KUP/0058/PWOS/14 w specj. sieci i instalacje sanitarne	[signature]

FAZA: Projekt budowlany

BRANŻA: Sanitarna

TYTUŁ RYSUNKU: Profile sieci kanalizacji deszczowej

DATA:	SKALA:	NAZWA PLIKU:	NUMER ARCH.:	NUMER RYS.:
18-12-2015	1:500, 1:250			

WSZELKIE PRAWA AUTORSKIE ZASTRZEŻONE. KOPIOWANIE W JAKIEJKOLWIEK FORMIE, (CZĘŚCI LUB W CAŁOŚCI) BEZ PISEMNEJ ZGODY "MBZ" ZABRONIONE. PODSTAWA PRAWNA: DZIENNIK USTAW Z DN. 23.02.1994 – NR 24 POZ. 83 – USTAWA PRAWO AUTORSKIE Z PÓŹNIEJSZYMI ZMIANAMI.

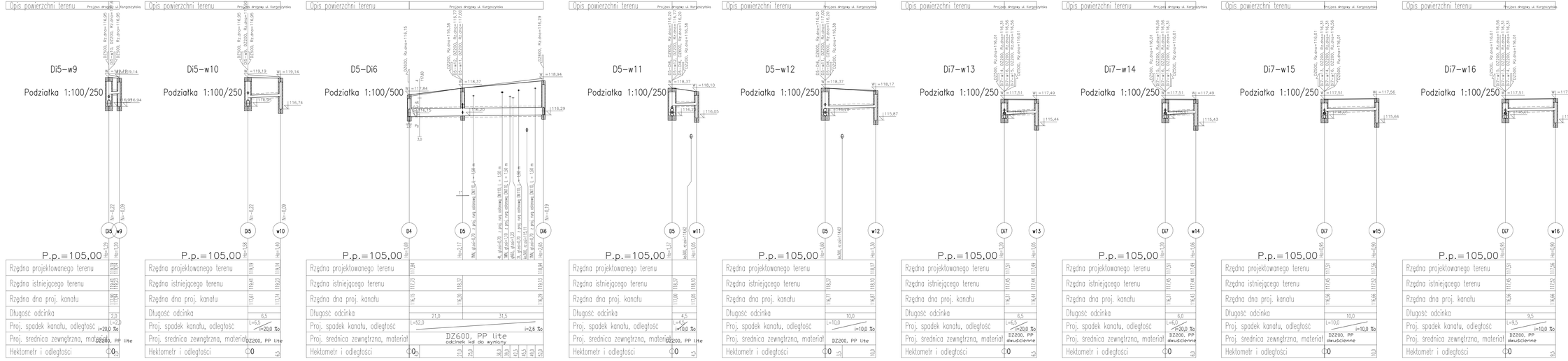

PROFILE SIECI KANALIZACJI DESZCZOWEJ

SKALA 1:100/500

SKALA 1:100/250

TEMA KARTOTEKI	Przebudowa ulicy Kargoszyńskiej na odcinku od pętli miejskiej do ulicy Kraszewskiego
JEDNOSTKI PROJEKTOWE	MBZ Andrzej Wiśniewski ul. Pl. Wolności 18 42-200 Częstochowa
INWESTOR	Gmina Miejska Ciechanów Plac Jana Pawła II 6 06-400 Ciechanów
FUNKCJA	IMIĘ I NAZWISKO	PODPIS
SPRAWDZAŁ	mgr inż. Michał Gałewski	
OPRACOWAŁ	inż. Agnieszka Majewska	specjalność inżynieryjno drogowa nr ewidencyjny 0/0/0/0/0/0
PROJEKTANT	mgr inż. Andrzej Mieczysław	specjalność inżynieryjno drogowa nr ewidencyjny 0/0/0/0/0/0
TYTUŁ	Projekt budowlany	
BRANŻA	Sanitarna	
TYTUŁ RYSUNKU	Profile sieci kanalizacji deszczowej	
DATA 18-12-2015	SKALA 1:500, 1:250	NUMER PLAN.		NUMER ARCH.	NUMER RYS.

WYKONANIE PRACY DOPUSZCZA SIĘ TYLKO PO UZYSKANIU PISEMNEJ ZGODY WŁAŚCICIELA. ZABRANIA SIĘ KOPIOWANIE, UDOSTĘPNIANIE W JAKIEJKOLWIEK FORMIE OSOBOM TRZECIM LUB INNEJ NIŻ PRZEWIDZIANA CELEM PRACY BEZ ZGODY PISEMNEJ WŁAŚCICIELA.

STUDNIA Z TWORZYWA SZTUCZNEGO Ø1000 W NAWIERZCHNI UTWARDZONEJ

SKALA 1:25

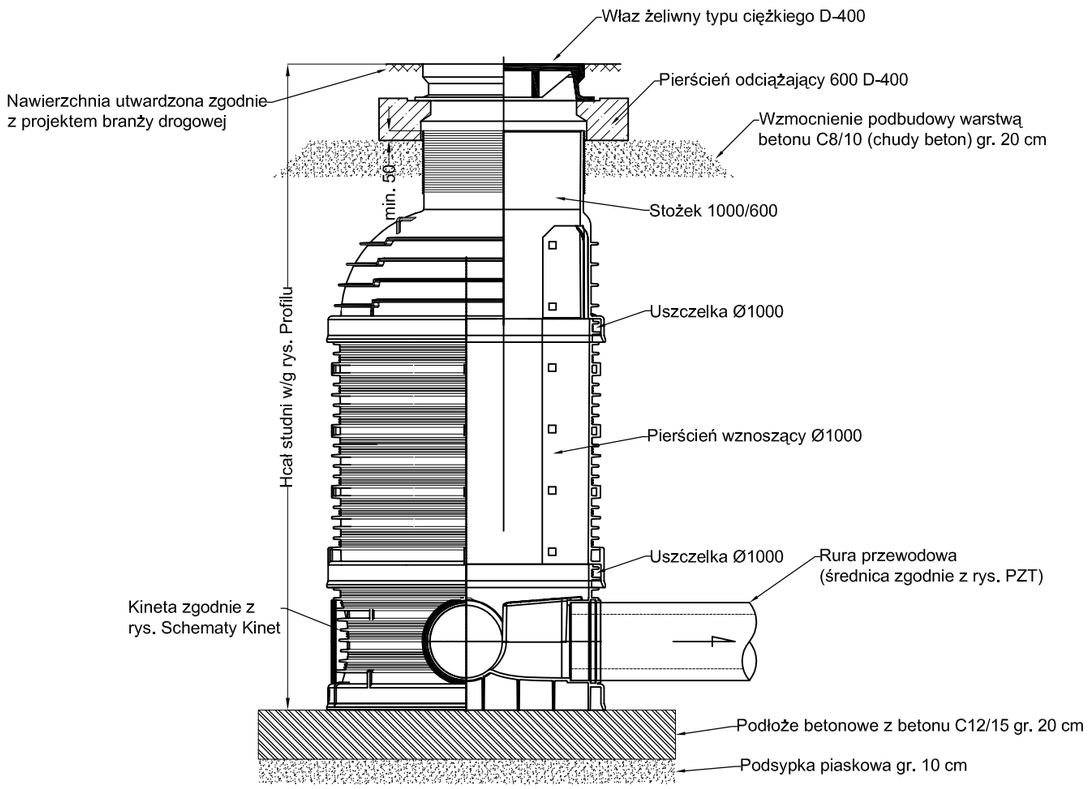

UWAGA:
Włączenia rur w pierścień wznoszący poprzez uszczelkę IN-SITU.
Otworów nie można wykonywać w połączeniach pierścieni studni (kielichach).

NAZWA INWESTYCJI:	***Przebudowa ulicy Kargoszyńskiej na odcinku od pętli miejskiej do ulicy Kraszewskiego***		
GENERALNY PROJEKTANT: MBZ Andler, Tomczak sp. j. ul. Maślana 8/10 87-800 Włocławek tel. 054 235 42 90		INWESTOR: Gmina Miejska Ciechanów Plac Jana Pawła II 6 06-400 Ciechanów	
FUNKCJA:	IMIĘ I NAZWISKO:	UPRAWNIENIA:	PODPIS:
OPRACOWAŁ	mgr inż. Michał Galewski		M. Galewski
SPRAWDZAJĄCY	inż. Agnieszka Majewska	KUP/0175/PWOS/09 w specj. sieci i instalacje sanitarne	
PROJEKTANT	mgr inż. Andrzej Miszczak	KUP/0058/PWOS/14 w specj. sieci i instalacje sanitarne	
FAZA:	Projekt budowlany		
BRANŻA:	Sanitarna		
TYTUŁ RYSUNKU:	Studnia z tworzywa sztucznego Ø1000 w nawierzchni utwardzonej		
DATA: 18-12-2015	SKALA: 1:25	NAZWA PLIKU:	NUMER ARCH: / NUMER RYS.:

WSZELKIE PRAWA AUTORSKIE ZASTRZEŻONE. KOPIOWANIE W JAKIEJKOLWIEK FORMIE, (CZĘŚCI LUB W CAŁOŚCI) BEZ PISEMNEJ ZGODY "MBZ" ZABRONIONE. PODSTAWA PRAWNA: DZIENNIK USTAW Z DN. 23.02.1994 – NR 24 POZ. 83 – USTAWA PRAWO AUTORSKIE Z PÓŹNIEJSZYMI ZMIANAMI.

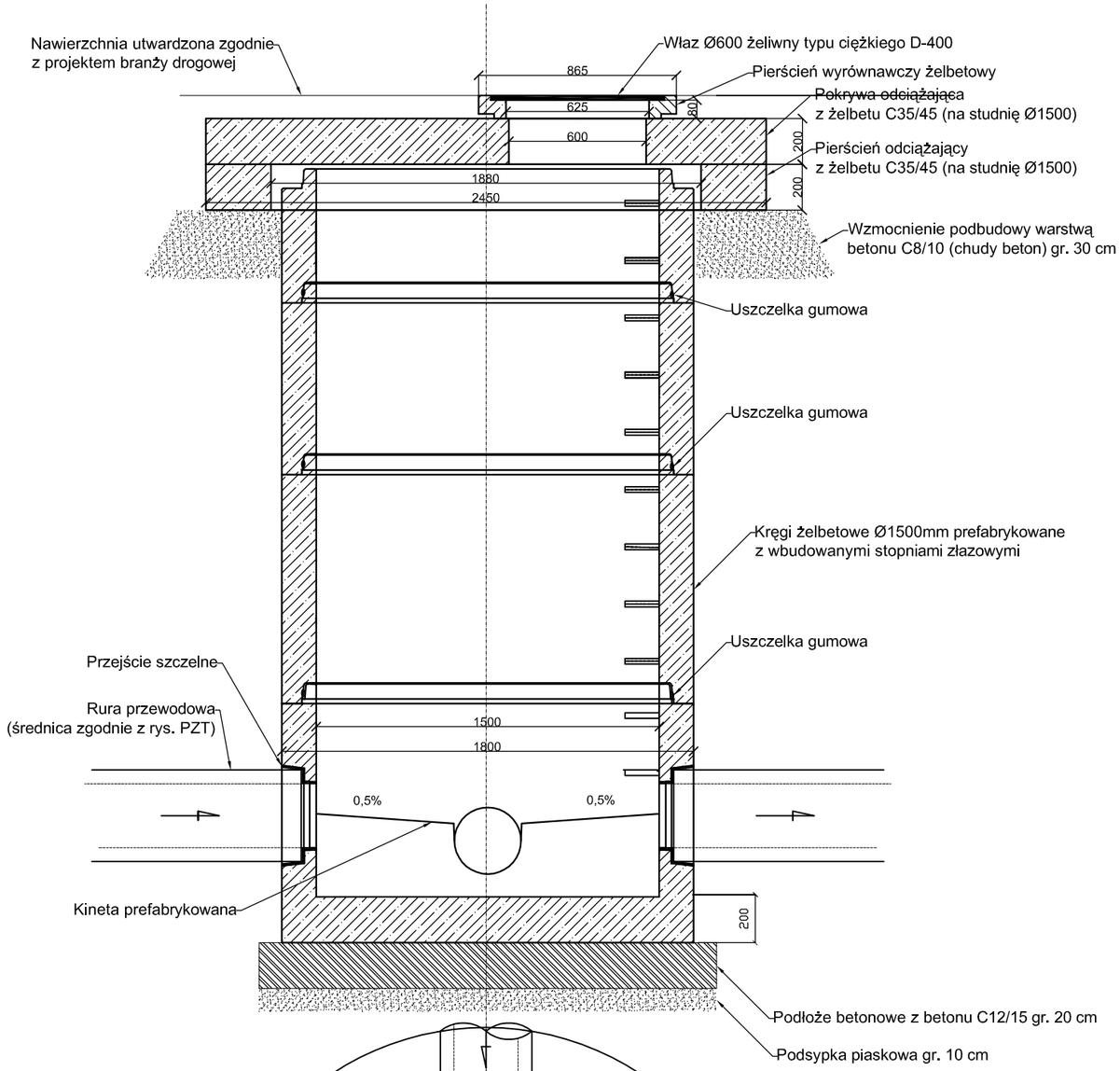

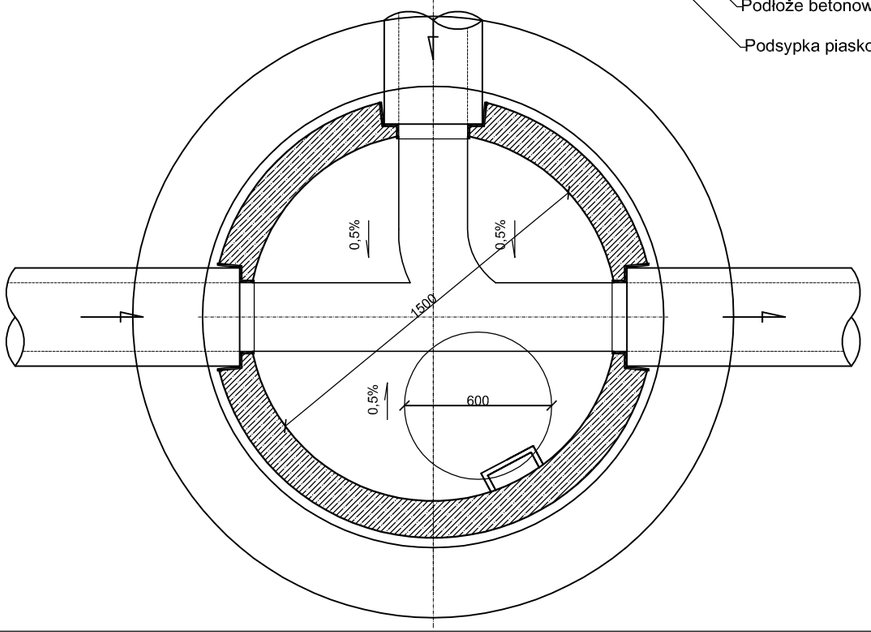

STUDNIA ŻELBETOWA Ø1500 W NAWIERZCHNI UTWARDZONEJ

SKALA 1:25

UWAGA:
Beton o nasiąkliwości nie większej niż 6%.

NAZWA INWESTYCJI:	***Przebudowa ulicy Kargoszyńskiej na odcinku od pętli miejskiej do ulicy Kraszewskiego***		
GENERALNY PROJEKTANT: MBZ Biuro Projektowe MBZ Andler, Tomczak sp. j. ul. Maślana 8/10 87-800 Włocławek tel. 054 235 42 90		INWESTOR: Gmina Miejska Ciechanów Plac Jana Pawła II 6 06-400 Ciechanów	
FUNKCJA:	IMIĘ I NAZWISKO:	UPRAWNIENIA:	PODPIS:
OPRACOWAŁ	mgr inż. Michał Galewski		M. Galewski
SPRAWDZAJĄCY	inż. Agnieszka Majewska	KUP/0175/PWOS/09 w specj. sieci i instalacje sanitarne	
PROJEKTANT	mgr inż. Andrzej Miszczak	KUP/0058/PWOS/14 w specj. sieci i Instalacje sanitarne	
FAZA:	Projekt budowlany		
BRANŻA:	Sanitarna		
TYTUŁ RYSUNKU:	Studnia żelbetowa Ø1500 w nawierzchni utwardzonej		
DATA: 18-12-2015	SKALA: 1:25	NAZWA PLIKU:	NUMER ARCH: / NUMER RYS.:

WSZELKIE PRAWA AUTORSKIE ZASTRZEŻONE. KOPIOWANIE W JAKIEJKOLWIEK FORMIE, (CZĘŚCI LUB W CAŁOŚCI) BEZ PISEMNEJ ZGODY "MBZ" ZABRONIONE. PODSTAWA PRAWNA: DZIENNIK USTAW Z DN. 23.02.1994 – NR 24 POZ. 83 – USTAWA PRAWO AUTORSKIE Z PÓŹNIEJSZYMI ZMIANAMI.

WPUST DROGOWY ŻELBETOWY

SKALA 1:20

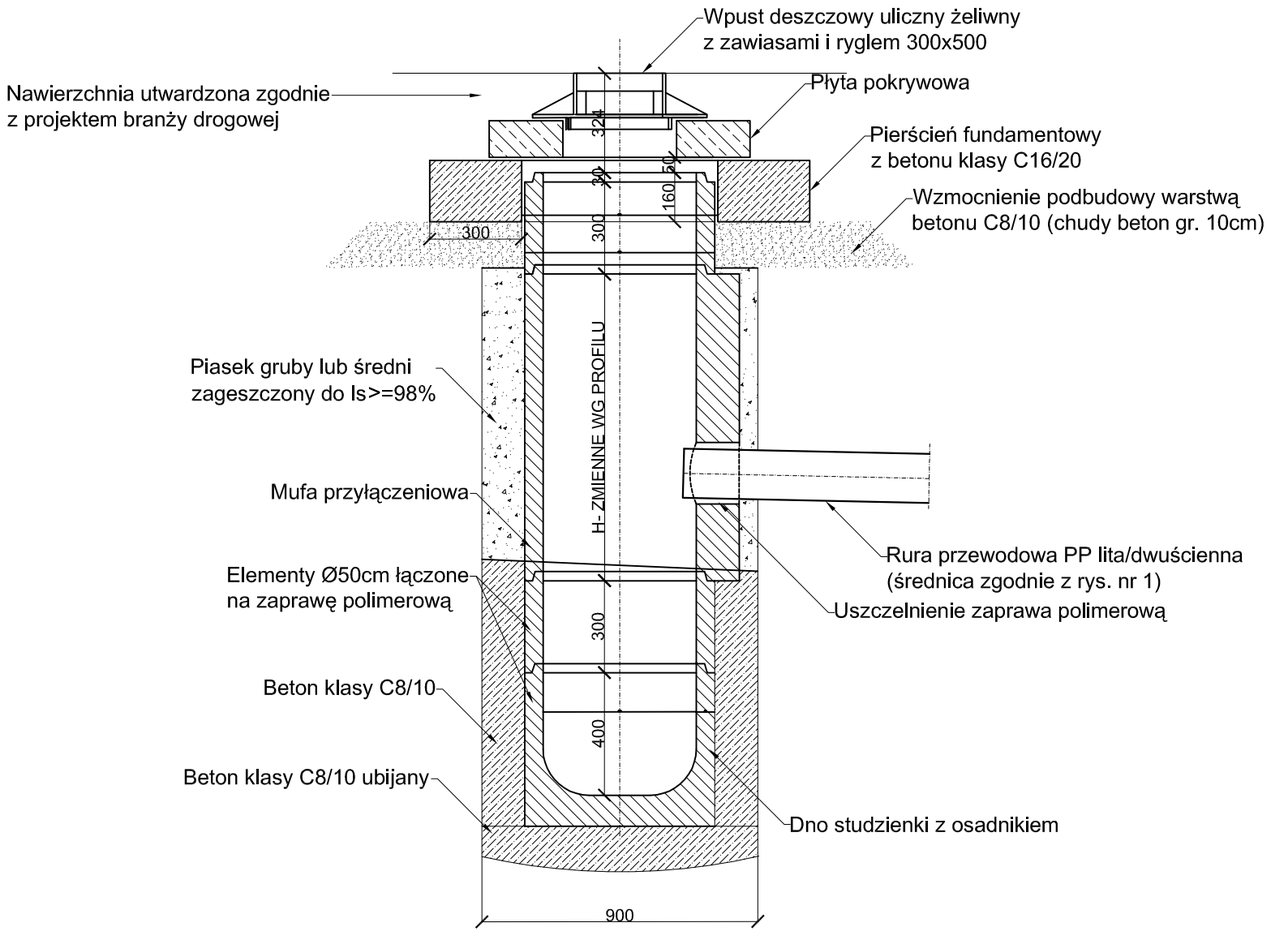

UWAGA:
Beton o nasiąkliwości nie większej niż 6%.

NAZWA INWESTYCJI:	*Przebudowa ulicy Kargoszyńskiej na odcinku od pętli miejskiej do ulicy Kraszewskiego*
GENERALNY PROJEKTANT:	MBZ BIURO PROJEKTOWE MBZ Andler, Tomczak sp. j. ul. Maślana 8/10 87-800 Włocławek tel. 054 235 42 90
INWESTOR:	Gmina Miejska Ciechanów Plac Jana Pawła II 6 06-400 Ciechanów

FUNKCJA:	IMIĘ I NAZWISKO:	UPRAWNIENIA:	PODPIS:
OPRACOWAŁ	mgr inż. Michał Galewski		M. Galewski
SPRAWDZAJĄCY	inż. Agnieszka Majewska	KUP/0175/PWOS/09 w specj. sieci i instalacje sanitarne	
PROJEKTANT	mgr inż. Andrzej Miszczak	KUP/0058/PWOS/14 w specj. sieci i instalacje sanitarne	

FAZA:	Projekt budowlany
BRANŻA:	Sanitarna
TYTUŁ RYSUNKU:	Wpust drogowy żelbetowy

DATA:	SKALA:	NAZWA PLIKU:	NUMER ARCH:	NUMER RYS.:
18-12-2015	1:20			

WSZELKIE PRAWA AUTORSKIE ZASTRZEŻONE. KOPIOWANIE W JAKIEJKOLWIEK FORMIE, (CZĘŚCI LUB W CAŁOŚCI) BEZ PISEMNEJ ZGODY "MBZ" ZABRONIONE. PODSTAWA PRAWNA: DZIENNIK USTAW Z DN. 23.02.1994 – NR 24 POZ. 83 – USTAWA PRAWO AUTORSKIE Z PÓŹNIEJSZYMI ZMIANAMI.

6. Informacja bezpieczeństwa i ochrony zdrowia

NAZWA INWESTYCJI	**Przebudowa ulicy Kargoszyńskiej na odcinku od pętli miejskiej do ul. Kraszewskiego**
FAZA PROJEKTU	**PROJEKT BUDOWLANY**
OPRACOWANIE	*INFORMACJA BEZPIECZEŃSTWA I OCHRONY ZDROWIA*
BRANŻA	Drogowa, Sanitarna
KATEGORIA OBIEKTU	XXV
LOKALIZACJA	*Obręb 13 dz. nr:* 104/2 *Obręb 30 dz. nr:* 322, 396/1, 428, 480/4, 481/3, 481/4, 568, ~~569/20~~, 668/2, 688, 791, 1775/1, 1775/4 *Obręb 70 dz. nr:* 96/5, 96/56
INWESTOR	Gmina Miejska Ciechanów Plac Jana Pawła II 06-400 Ciechanów

Funkcja	*Imię i nazwisko*	*Uprawnienia do projektowania w specjalności*	Data	*Podpis*
Projektant branży drogowej	Piotr Tomczak	drogowej KUP/0040/POOD/07	18-12-2015	
Projektant branży sanitarnej	Andrzej Miszczak	sanitarnej KUP/0058/PWOS/14	18-12-2015	

Aktualizacja na dzień 21. 02. 2016r.

Włocławek, ~~18 grudzień 2015 rok~~

6..1 Informacja bezpieczeństwa i ochrony zdrowia – branża drogowa

6..1.1 Zakres robót dla całego zamierzenia budowlanego oraz kolejność realizacji poszczególnych obiektów

6..1.1.1 Roboty rozbiórkowe:

- rozbiórka nawierzchni jezdni (masa bitumiczna), chodników (kostka brukowa betonowa, płytki betonowe), zjazdów indywidualnych (kostka brukowa betonowa, płytki betonowe, płyty ażurowe), zatoki autobusowej (trylinka);
- rozbiórka krawężników i obrzeży;
- załadunek i wywóz gruzu.

6..1.1.2 Roboty ziemne:

- wykonanie koryta pod warstwy konstrukcyjne jezdni, zatoki autobusowej, miejsc postojowych, chodników, ścieżki rowerowej zjazdów indywidualnych oraz zieleńcy (trawników);
- profilowanie i zagęszczenie warstw konstrukcyjnych;
- załadunek i wywóz ziemi.

6..1.1.3 Roboty brukarskie:

- wykonanie ław betonowych;
- ustawienie krawężników, oporników i obrzeży;
- wykonanie wzmocnienia podłoża;
- wykonanie warstw odcinających i mrozoochronnych;
- wykonanie podbudów;
- wykonanie nawierzchni z kostki brukowej betonowej.

6..1.1.4 Roboty bitumiczne:

- wykonanie podbudowy;
- wykonanie warstwy ścieralnej;

6..1.1.5 Oznakowanie pionowe i poziome:

- ustawienie słupków do znaków oraz montaż znaków drogowych;
- wykonanie oznakowania poziomego.

6..1.1.6 Roboty wykończeniowe:

- regulacja wysokościowa urządzeń naziemnych;
- wykonanie nasadzeń zastępczych;
- wykonanie zieleńcy.

6..1.2 Wykaz istniejących obiektów budowlanych

Omawiany odcinek ulicy przebiega przez tereny o zabudowie zarówno mieszkalnej (zabudowa jednorodzinna i wielorodzinna) jak i usługowej (zakłady usługowo-handlowe). Większość nieruchomości jest ogrodzona.

6..1.3 Wskazanie elementów zagospodarowania działki lub terenu, które mogą stwarzać zagrożenie bezpieczeństwa i zdrowia ludzi

Elementy zagospodarowania terenu, które mogą stwarzać zagrożenie bezpieczeństwa i zdrowia ludzi:

- odcinki sieci i przyłącza elektroenergetyczne (wraz ze słupami);
- odcinki sieci i przyłącza wodociągowe;
- odcinki sieci i przyłącza kanalizacyjne;
- odcinki sieci i przyłącza gazowe;
- odcinki sieci i przyłącza telekomunikacyjne (wraz ze słupami).

6..1.4 Wskazanie dotyczące przewidywanych zagrożeń występujących podczas realizacji robót budowlanych, określające skalę i rodzaje zagrożeń oraz miejsce i czas ich wystąpienia

Wysokie ryzyko powstania zagrożenia bezpieczeństwa i zdrowia ludzi, a w szczególności przysypania ziemią lub upadku z wysokości:

- roboty ziemne.

6..1.5 Wskazanie sposobu prowadzenia instruktażu pracowników przed przystąpieniem do realizacji robót szczególnie niebezpiecznych

Instruktaż ustny przeprowadzony przez Kierownika Robót.

6..1.6 Wskazanie środków technicznych i organizacyjnych, zapobiegającym niebezpieczeństwom wynikającym z wykonywania robót budowlanych w strefach szczególnego zagrożenia zdrowia lub w ich sąsiedztwie, w tym zapewniających bezpieczną i sprawną komunikację, umożliwiającą szybką ewakuację na wypadek pożaru, awarii i innych zagrożeń

6..1.6.1 W celu likwidacji zagrożeń wynikających z prowadzenia robót należy:

- stosować sprzęt ochrony osobistej;
- wygrodzić strefy bezpiecznej pracy sprzętu mechanicznego;
- ustawić tablice ostrzegawcze;

- wykonać bariery ochronne 1,10m w odległości od krawędzi wykopów;
- zakazany jest transport materiałów nad stanowiskami roboczymi;
- należy dbać o stan nawierzchni istniejących dróg;
- stosować tylko sprzęt właściwy do transportu.

6..1.6.2 Podstawowe obowiązki pracowników w zakresie BHP:

- przystąpienie do pracy w pełni zdrowia, odzieży ochronnej po przeprowadzonym instruktażu na stanowisku pracy;
- znajomość przepisów i zasad bezpiecznej pracy na budowie, rodzaju wykonywanej pracy;
- właściwa organizacja, zabezpieczania oraz utrzymania ładu i porządku na stanowisku pracy;
- znajomość zasad i warunków bezpiecznej pracy z użyciem maszyn, urządzeń technicznych, sprzętu i narzędzi;
- dbałość o stan techniczny narzędzi, kabli i urządzeń elektrycznych;
- znajomość telefonów alarmowych;
- utrzymanie w czystości pomieszczeń socjalno-bytowych.

PROJEKTANT
mgr inż. Piotr Tomczak
Uprawnienia budowlane do projektowania bez ograniczeń w specjalności drogowej
Nr ewid. KUP/0040/POOD/07

Podpis projektanta
branży drogowej

6..2 Informacja bezpieczeństwa i ochrony zdrowia – branża sanitarna

W niniejszym opracowaniu podano podstawowe elementy realizacji mające bezpośredni wpływ na bezpieczeństwo i ochronę zdrowia. Wszystkie zaprojektowane prace ziemne budowlano – montażowe oraz rozbiórkowe należy prowadzić ze szczególną ostrożnością, zachowaniem przepisów BHP i P. Poż., poszanowaniem mienia, zgodnie z zasadami sztuki budowlanej oraz z obowiązującymi wymogami nowego prawa budowlanego.

Zakres robót dla całego zamierzenia budowlanego oraz kolejność realizacji poszczególnych obiektów.

Kolejność robót wynikająca z technologii robót:

- roboty przygotowawcze,
- rozbiórki nawierzchni,
- roboty ziemne,
- montaż urządzeń, rur sieci kanalizacji deszczowej i sanitarnej wraz ze studniami i separatorem,
- odbudowa nawierzchni,
- roboty towarzyszące.

Realizacja musi być podzielona na odcinki. W ramach każdego odcinka należy zachować kolejność technologiczną w podanej kolejności.

Wskazanie elementów zagospodarowania działki lub terenu, które mogą stworzyć zagrożenie bezpieczeństwa i zdrowia ludzi.

W trakcie wykonywania zaprojektowanych robót występują zagrożenia dla:

- użytkowników dróg (tak pieszych jak i zmotoryzowanych);
- mieszkańców budynków usytuowanych wzdłuż linii wykopów;
- pracowników wykonujących roboty.

Powyższe ujęto w tabeli 1.

Wskazania dotyczące przewidywanych zagrożeń występujących podczas realizacji robót budowlanych, określające skalę i rodzaje zagrożeń oraz miejsce i czas ich wystąpienia.

Powyższe ujęto w tabeli 1.

Wskazanie sposobu prowadzenia instruktażu pracowników przed przystąpieniem do realizacji robót szczególnie niebezpiecznych.

Do realizacji zadania należy przewidzieć pracowników o odpowiednich kwalifikacjach i przeszkoleniu.

Pracowników należy zapoznać z planem BIOZ.

Wskazanie środków technicznych i organizacyjnych, zapobiegających niebezpieczeństwom wynikającym z wykonania robót budowlanych w strefach szczególnego zagrożenia zdrowia lub ich sąsiedztwie w tym zapewniających bezpieczną i sprawną komunikację umożliwiającą szybką ewakuację na wypadek pożaru, awarii i innych zagrożeń.

- Ustawienie tablic informacyjnych i ostrzegawczych w obrębie placu budowy.
- Ustawienie znaków drogowych i sygnalizacji zgodnie z opracowaniem projektu czasowej zmiany organizacji ruchu drogowego zatwierdzonego przez MZD.
- Zabezpieczenie terenu prowadzonych robót przed dostępem dla osób trzecich przez wykonanie wygrodzeń, założenie taśm ostrzegawczych.
- Wykonanie koniecznych przejść, przejazdów i objazdów tymczasowych obarierowanych i zabezpieczonych zgodnie z wytycznymi w tym względzie.
- Wyznaczenie koniecznych tymczasowych dróg ewakuacji zgodnie ze zmieniająca się sytuacją na budowie wynikającą z postępu robót i odpowiednie ich oznakowanie.
- Zapoznanie wszystkich uczestników procesu inwestycyjnego z zatwierdzonym planem bezpieczeństwa i ochrony zdrowia wraz z przyjęciem zobowiązania,
  co do jego przestrzegania.
- Stosowanie bezwzględnie przed wejściem pracowników do czynnego kanału procedur zawartych w przepisach eksploatacyjnych kanałów ściekowych, m.in.: wyposażenie pracowników w odpowiednią odzież i zabezpieczenie (szelki, liny),
  w urządzenia pozwalające stwierdzić ewentualne wystąpienie gazów (lampa Davy'go),
  oraz asekurację przez pracowników na zewnątrz obiektu

Tabela 1. Podstawowe zagrożenia związane z budową sieci kanalizacji deszczowej.

Lp.	Rodzaj zagrożenia	Miejsce występowania	Czas ich występowania	Uwagi
1.	2.	3.	4.	5.
I. 1.	**Roboty ziemne** Wpadnięcia do wykopu	-Obręb prowadzenia prac ziemnych	-Cały cykl budowy	1. Zagrożenie dotyczy pracowników i użytkowników dróg.
2.	Obsunięcie się ścian wykopu otwartego	-Obręb prowadzenia prac ziemnych	-Cały cykl budowy	1. Dotyczy pracowników
3.	Zamknięcie się obudowy wykopu	-Obręb prowadzenia prac ziemnych	-Cały cykl budowy	1. Dotyczy pracowników
4.	Naruszenie istniejącego uzbrojenia terenu - woda; - gaz; -przewody telekomunikacyjne -kanalizacja	-Obręb prowadzenia prac ziemnych	-Cały cykl budowy	1. Dotyczy pracowników i użytkowników dróg. 2. Należy tymczasowo zabezpieczyć awarię. 3. Natychmiast powiadomić właściciela uszkodzonej sieci.
II. **1.**	**Roboty montażowe w wykopach** Zagrożenie jak przy robotach ziemnych			-Patrz pkt.I
2.	Uderzenia materiałem transportowanym do wykopu	-Wykopy na całej trasie sieci; - Przepompownie ścieków	-W czasie transportu materiałów	-Zagrożenie dla pracowników
II.	**Realizacja całego zadania** Wypadki drogowe	- Drogi i ulice na trasach dojazdowych do projektowanych sieci	-W czasie realizacji całego zadania	1. Należy bezwzględnie przestrzegać wytycznych projektu organizacji ruchu. 2. W czasie wypadku procedura zgodna z przepisami.

Podpis projektanta

mgr inż. Andrzej Meszczak

Upr. budowlane do projektowania i kierowania robotami budowlanymi bez ograniczeń w specjalności instalacyjnej w zakresie sieci, instalacji i urządzeń cieplnych, wentylacyjnych, gazowych, wodociągowych i kanalizacyjnych

Nr ewid. KUP/0058/PWOS/14

7. Część formalno-prawna

KUJAWSKO POMORSKA OKRĘGOWA IZBA INŻYNIERÓW BUDOWNICTWA
OKRĘGOWA KOMISJA KWALIFIKACYJNA

Sygn. akt: KUPOIIB/KK-0054-0067/06/07

Bydgoszcz, dnia 20 czerwca 2007 r.

DECYZJA

Na podstawie art. 24 ust. 1 pkt 2 ustawy z dnia 15 grudnia 2000 r. o samorządach zawodowych architektów, inżynierów budownictwa oraz urbanistów *(Dz. U. z 2001 r. Nr 5, poz. 42, z późniejszymi zmianami)*, art. 13 ust. 1 pkt 1 i ust. 2, art. 14 ust. 1 pkt 2a i ust. 3 pkt 1 ustawy z dnia 7 lipca 1994 r. Prawo budowlane *(Dz. U. z 2006 r. Nr 156, poz. 1118)* oraz § 11 ust. 1 pkt 1 rozporządzenia Ministra Transportu i Budownictwa z dnia 28 kwietnia 2006 r. w sprawie samodzielnych funkcji technicznych w budownictwie *(Dz. U. z 2006 r. Nr 83, poz. 578)* w związku z art. 104 Kodeksu postępowania administracyjnego *(Dz. U. z 2000 r. Nr 98, poz. 1071, z późn. zm.)*

Okręgowa Komisja Kwalifikacyjna
n a d a j e
Panu Piotrowi Grzegorzowi Tomczak
magistrowi inżynierowi o kierunku budownictwo
urodzonemu dnia 12 marca 1972 r. we Włocławku

UPRAWNIENIA BUDOWLANE

numer ewidencyjny KUP/0040/POOD/07

do projektowania bez ograniczeń
w specjalności drogowej

UZASADNIENIE

W związku z uwzględnieniem w całości żądania strony, na podstawie art. 107 § 4 K.p.a. odstępuje się od uzasadnienia decyzji. Zakres nadanych uprawnień budowlanych wskazano na odwrocie decyzji.

Pouczenie

Od niniejszej decyzji służy odwołanie do Krajowej Komisji Kwalifikacyjnej Polskiej Izby Inżynierów Budownictwa w Warszawie, za pośrednictwem Okręgowej Komisji Kwalifikacyjnej KUPOIIB w Bydgoszczy w terminie 14 dni od dnia jej doręczenia.

Skład Orzekający
Okręgowej Komisji Kwalifikacyjnej

mgr inż. Witold Przybylski
mgr inż. Andrzej Mańkowski
inż. Franciszek Szypliński

Otrzymują:
1. Pan Piotr Grzegorz Tomczak
   ul. Hanki Sawickiej 32
   87-880 Brześć Kujawski
2. Okręgowa Rada Izby
3. Główny Inspektor
   Nadzoru Budowlanego
4. a/a

Szczegółowy zakres uprawnień budowlanych

Na podstawie art. 12 ust. 1 pkt 1 i art. 13 ust. 4 ustawy Prawo budowlane w związku z § 15 i § 18 ust. 1 rozporządzenia Ministra Transportu i Budownictwa z dnia 28 kwietnia 2006 r. w sprawie samodzielnych funkcji technicznych w budownictwie, **Pan Piotr Grzegorz Tomczak** jest upoważniony w specjalności **drogowej** do:
1) projektowania obiektu budowlanego, takiego jak:
   a) droga, w rozumieniu przepisów o drogach publicznych, z wyłączeniem drogowych obiektów inżynierskich oprócz przepustów;
   b) droga dla ruchu i postoju statków powietrznych oraz przepust.
2) sprawdzania projektów architektoniczno - budowlanych i sprawowania nadzoru autorskiego,
3) sprawowania kontroli technicznej utrzymania obiektów budowlanych

bez ograniczeń.

Na podstawie § 15 w/w rozporządzenia Ministra Transportu i Budownictwa z dnia 28 kwietnia 2006 r. w sprawie samodzielnych funkcji technicznych w budownictwie, niniejsze uprawnienia budowlane uprawniają do sporządzania projektów zagospodarowania działki lub terenu w zakresie specjalności drogowej.

Za zgodność z oryginałem
Piotr Tomczak

"MBZ Andler, Tomczak" sp.j.
ul. Maślana 8/10, 87-800 Włocławek
NIP 8882943132 Regon 340272614
tel./fax (54) 236 42 90

POLSKA
IZBA
INŻYNIERÓW
BUDOWNICTWA

Bydgoszcz 2015-01-05
(miejscowość, data)

Zaświadczenie

Pan/Pani **TOMCZAK PIOTR**

miejsce zamieszkania
87-880 BRZEŚĆ KUJAWSKI
UL. H. SAWICKIEJ 32

jest członkiem Kujawsko-Pomorskiej

Okręgowej Izby Inżynierów Budownictwa

o numerze ewidencyjnym **KUP/BO/0013/04**

i posiada wymagane ubezpieczenia od odpowiedzialności

cywilnej.

Niniejsze zaświadczenie jest ważne od dnia 2015-01-01

do dnia 2015-12-31

KUJAWSKO POMORSKA OKRĘGOWA
IZBA INŻYNIERÓW BUDOWNICTWA
w BYDGOSZCZY
85-030 BYDGOSZCZ, ul. B. Rumińskiego 6
tel. 52 330 70 80 • fax 52 328 [illegible]

PRZEWODNICZĄCY
Rady Okręgowej Izby
prof. dr hab. inż. Adam Podhorecki
(pieczęć i podpis przewodniczącego)

Za zgodność z oryginałem
Piotr Tomczak

MBZ
BIURO PROJEKTOWE
"MBZ Andler, Tomczak" sp.j.
ul. Maślana 8/10, 87-800 Włocławek
NIP 8882943132 Regon 340272614
tel./fax (54) 235 42 90

POLSKA
IZBA
INŻYNIERÓW
BUDOWNICTWA

Zaświadczenie

o numerze weryfikacyjnym:

KUP-QIW-2GR-1I5 *

Pan PIOTR TOMCZAK o numerze ewidencyjnym KUP/BO/0013/04
adres zamieszkania ul. H. SAWICKIEJ 32, 87-880 BRZEŚĆ KUJAWSKI
jest członkiem Kujawsko-Pomorskiej Okręgowej Izby Inżynierów Budownictwa i posiada wymagane ubezpieczenie od odpowiedzialności cywilnej.
Niniejsze zaświadczenie jest ważne do dnia 2016-12-31.

Zaświadczenie zostało wygenerowane elektronicznie i opatrzone bezpiecznym podpisem elektronicznym weryfikowanym przy pomocy ważnego kwalifikowanego certyfikatu w dniu 2015-12-04 roku przez:

Adam Podhorecki, Przewodniczący Rady Kujawsko-Pomorskiej Okręgowej Izby Inżynierów Budownictwa.

[Zgodnie art. 5 ust 2 ustawy z dnia 18 września 2001 r. o podpisie elektronicznym (Dz. U. 2001 Nr 130 poz. 1450) dane w postaci elektronicznej opatrzone bezpiecznym podpisem elektronicznym weryfikowanym przy pomocy ważnego kwalifikowanego certyfikatu są równoważne pod względem skutków prawnych dokumentom opatrzonym podpisami własnoręcznymi.]

* Weryfikację poprawności danych w niniejszym zaświadczeniu można sprawdzić za pomocą numeru weryfikacyjnego zaświadczenia na stronie Polskiej Izby Inżynierów Budownictwa www.piib.org.pl lub kontaktując się z biurem właściwej Okręgowej Izby Inżynierów Budownictwa.

Za zgodność z oryginałem
Piotr Tomczak

MBZ BIURO PROJEKTOWE
"MBZ Andler, Tomczak" sp.j.
ul. Maślana 8/10, 87-800 Włocławek
NIP 8882943132 Regon 340272614
tel./fax (54) 235 42 90

KUJAWSKO POMORSKA OKRĘGOWA IZBA INŻYNIERÓW BUDOWNICTWA
OKRĘGOWA KOMISJA KWALIFIKACYJNA

Sygn. akt: KUPOIIB/KK-0054-0066/06/07

Bydgoszcz, dnia 20 czerwca 2007 r.

DECYZJA

Na podstawie art. 24 ust. 1 pkt 2 ustawy z dnia 15 grudnia 2000 r. o samorządach zawodowych architektów, inżynierów budownictwa oraz urbanistów *(Dz. U. z 2001 r. Nr 5, poz. 42, z późniejszymi zmianami)*, art. 13 ust. 1 pkt 1 i ust. 2, art. 14 ust. 1 pkt 2a i ust. 3 pkt 1 ustawy z dnia 7 lipca 1994 r. Prawo budowlane *(Dz. U. z 2006 r. Nr 156, poz. 1118)* oraz § 11 ust. 1 pkt 1 rozporządzenia Ministra Transportu i Budownictwa z dnia 28 kwietnia 2006 r. w sprawie samodzielnych funkcji technicznych w budownictwie *(Dz. U. z 2006 r. Nr 83, poz. 578)* w związku z art. 104 Kodeksu postępowania administracyjnego *(Dz. U. z 2000 r. Nr 98, poz. 1071, z późn. zm.)*

Okręgowa Komisja Kwalifikacyjna
n a d a j e
Panu Mariuszowi Adamowi Andler
magistrowi inżynierowi o kierunku budownictwo
urodzonemu dnia 13 maja 1969 r. w Janikowie

UPRAWNIENIA BUDOWLANE

numer ewidencyjny KUP/0036/POOD/07

do projektowania bez ograniczeń
w specjalności drogowej

UZASADNIENIE

W związku z uwzględnieniem w całości żądania strony, na podstawie art. 107 § 4 K.p.a. odstępuje się od uzasadnienia decyzji. Zakres nadanych uprawnień budowlanych wskazano na odwrocie decyzji.

Pouczenie

Od niniejszej decyzji służy odwołanie do Krajowej Komisji Kwalifikacyjnej Polskiej Izby Inżynierów Budownictwa w Warszawie, za pośrednictwem Okręgowej Komisji Kwalifikacyjnej KUPOIIB w Bydgoszczy w terminie 14 dni od dnia jej doręczenia.

Skład Orzekający
Okręgowej Komisji Kwalifikacyjnej

mgr inż. Witold Przybylski
mgr inż. Andrzej Mańkowski
inż. Franciszek Szypliński

Otrzymują:
1. Pan Mariusz Adam Andler
   ul. Wiejska 85
   87-800 Włocławek
2. Okręgowa Rada Izby
3. Główny Inspektor
   Nadzoru Budowlanego
4. a/a

Za zgodność z oryginałem
Piotr Tomczak

"MBZ Andler, Tomczak" sp.j.
ul. Masiana 8/10, 87-800 Włocławek
NIP 8882943132 Regon 340272614
tel./fax (54) 235 42 90

Szczegółowy zakres uprawnień budowlanych

Na podstawie art. 12 ust. 1 pkt 1 i art. 13 ust. 4 ustawy Prawo budowlane w związku z § 15 i § 18 ust. 1 rozporządzenia Ministra Transportu i Budownictwa z dnia 28 kwietnia 2006 r. w sprawie samodzielnych funkcji technicznych w budownictwie, **Pan Mariusz Adam Andler** jest upoważniony w specjalności **drogowej** do:
1) projektowania obiektu budowlanego, takiego jak:
   a) droga, w rozumieniu przepisów o drogach publicznych, z wyłączeniem drogowych obiektów inżynierskich oprócz przepustów;
   b) droga dla ruchu i postoju statków powietrznych oraz przepust.
2) sprawdzania projektów architektoniczno - budowlanych i sprawowania nadzoru autorskiego,
3) sprawowania kontroli technicznej utrzymania obiektów budowlanych

bez ograniczeń.

Na podstawie § 15 w/w rozporządzenia Ministra Transportu i Budownictwa z dnia 28 kwietnia 2006 r. w sprawie samodzielnych funkcji technicznych w budownictwie, niniejsze uprawnienia budowlane uprawniają do sporządzania projektów zagospodarowania działki lub terenu w zakresie specjalności drogowej.

POLSKA
IZBA
INŻYNIERÓW
BUDOWNICTWA

Bydgoszcz 2015-01-05
(miejscowość, data)

Zaświadczenie

Pan/Pani **ANDLER MARIUSZ**

miejsce zamieszkania
87-800 WŁOCŁAWEK
UL. WIEJSKA 85

jest członkiem Kujawsko-Pomorskiej

Okręgowej Izby Inżynierów Budownictwa

o numerze ewidencyjnym KUP/BO/0009/01

i posiada wymagane ubezpieczenia od odpowiedzialności

cywilnej.

Niniejsze zaświadczenie jest ważne od dnia 2015-01-01

do dnia 2015-12-31

KUJAWSKO POMORSKA OKRĘGOWA
IZBA INŻYNIERÓW BUDOWNICTWA
w BYDGOSZCZY
85-030 BYDGOSZCZ, ul. B. Rumińskiego 6
tel. 52 366 70 50 • fax 52 366 70 59

PRZEWODNICZĄCY
Rady Okręgowej Izby
prof. dr hab. inż. Adam Podhorecki
(pieczęć i podpis przewodniczącego)

Za zgodność z oryginałem
Piotr Tomczak
MBZ BIURO PROJEKTOWE
"MBZ Andler, Tomczak" sp.j.
ul. Maślana 8/10, 87-800 Włocławek
NIP 8882943132 Regon 340272614
tel./fax (54) 235 42 90

POLSKA
IZBA
INŻYNIERÓW
BUDOWNICTWA

Zaświadczenie

o numerze weryfikacyjnym:

KUP-J3V-4LP-IE1 *

Pan MARIUSZ ANDLER o numerze ewidencyjnym KUP/BO/0009/01
adres zamieszkania ul. WIEJSKA 85, 87-800 WŁOCŁAWEK
jest członkiem Kujawsko-Pomorskiej Okręgowej Izby Inżynierów Budownictwa i posiada wymagane ubezpieczenie od odpowiedzialności cywilnej.
Niniejsze zaświadczenie jest ważne do dnia 2016-12-31.

Zaświadczenie zostało wygenerowane elektronicznie i opatrzone bezpiecznym podpisem elektronicznym weryfikowanym przy pomocy ważnego kwalifikowanego certyfikatu w dniu 2015-12-04 roku przez:

Adam Podhorecki, Przewodniczący Rady Kujawsko-Pomorskiej Okręgowej Izby Inżynierów Budownictwa.

[Zgodnie art. 5 ust 2 ustawy z dnia 18 września 2001 r. o podpisie elektronicznym (Dz. U. 2001 Nr 130 poz. 1450) dane w postaci elektronicznej opatrzone bezpiecznym podpisem elektronicznym weryfikowanym przy pomocy ważnego kwalifikowanego certyfikatu są równoważne pod względem skutków prawnych dokumentom opatrzonym podpisami własnoręcznymi.]

* Weryfikację poprawności danych w niniejszym zaświadczeniu można sprawdzić za pomocą numeru weryfikacyjnego zaświadczenia na stronie Polskiej Izby Inżynierów Budownictwa www.piib.org.pl lub kontaktując się z biurem właściwej Okręgowej Izby Inżynierów Budownictwa.

Za zgodność z oryginałem
Piotr Tomczak

MBZ BIURO PROJEKTOWE
"MBZ Andler, Tomczak" sp.j.
ul. Maślana 8/10, 87-800 Włocławek
NIP 8882943132 Regon 340272614
tel./fax (54) 235 42 90

KUJAWSKO POMORSKA OKRĘGOWA IZBA INŻYNIERÓW BUDOWNICTWA
OKRĘGOWA KOMISJA KWALIFIKACYJNA

Bydgoszcz, dnia 18 czerwca 2014 r.

Sygn. akt: KUPOIIB/KK-0054-0011/14
KUPOIIB/KK-0055-0021/14

DECYZJA

Na podstawie art. 24 ust. 1 pkt 2 ustawy z dnia 15 grudnia 2000 r. o samorządach zawodowych architektów, inżynierów budownictwa oraz urbanistów *(Dz. U. z 2001 r. Nr 5, poz. 42, z późn. zm.)*, art. 13 ust. 1 pkt 1 i 2 i ust. 2, art. 14 ust. 1 pkt 4 i ust. 3 pkt 1 i 3 ustawy z dnia 7 lipca 1994 r. Prawo budowlane *(tekst jednolity: Dz. U. z 2013 r., poz. 1409, z późn. zm.)* oraz § 11 ust. 1 pkt 1 rozporządzenia Ministra Transportu i Budownictwa z dnia 28 kwietnia 2006 r. w sprawie samodzielnych funkcji technicznych w budownictwie *(Dz. U. z 2006 r. Nr 83, poz. 578, z późn. zm.)* w związku z art. 104 Kodeksu postępowania administracyjnego *(Dz. U. z 2013 r. Nr 98, poz. 267, z późn. zm.)*, po ustaleniu, że zostały spełnione warunki w zakresie przygotowania zawodowego oraz po złożeniu egzaminu na uprawnienia budowlane z wynikiem pozytywnym,

Pan Andrzej Krzysztof Miszczak
magister inżynier o kierunku inżynieria środowiska
ur. dnia 22 listopada 1984 r. we Włocławku

otrzymuje

UPRAWNIENIA BUDOWLANE

numer ewidencyjny KUP/0058/PWOS/14

do projektowania i kierowania robotami budowlanymi bez ograniczeń w specjalności instalacyjnej w zakresie sieci, instalacji i urządzeń cieplnych, wentylacyjnych, gazowych, wodociągowych i kanalizacyjnych

UZASADNIENIE

W związku z uwzględnieniem w całości żądania strony, na podstawie art. 107 § 4 K.p.a. odstępuje się od uzasadnienia decyzji. Zakres nadanych uprawnień budowlanych wskazano na odwrocie decyzji.

Pouczenie

Od niniejszej decyzji służy odwołanie do Krajowej Komisji Kwalifikacyjnej Polskiej Izby Inżynierów Budownictwa w Warszawie, za pośrednictwem Okręgowej Komisji Kwalifikacyjnej KUPOIIB w Bydgoszczy w terminie 14 dni od dnia jej doręczenia.

Skład Orzekający
Okręgowej Komisji Kwalifikacyjnej

mgr inż. Jacek Kołodziej .....

inż. Wojciech Klatecki .....

inż. Paweł Gonczerzewicz .....

KUJAWSKO POMORSKA OKRĘGOWA IZBA INŻYNIERÓW BUDOWNICTWA

Otrzymują:
1. Pan Andrzej Krzysztof Miszczak
   ul. Malinowa 42
   87-800 Włocławek
2. Okręgowa Rada Izby
3. Główny Inspektor
   Nadzoru Budowlanego
4. a/a

Za zgodność z oryginałem
Piotr Tomczak

MBZ BIURO PROJEKTOWE
"MBZ Andler, Tomczak" sp.j.
ul. Maślana 8/10, 87-800 Włocławek
NIP 8882943132 Regon 340272614
tel./fax (54) 235 42 90

Szczegółowy zakres uprawnień budowlanych

Na podstawie art. 12 ust. 1 pkt 1 i 2 i art. 13 ust. 3 i 4 ustawy Prawo budowlane, **Pan Andrzej Krzysztof Miszczak** jest upoważniony w specjalności **instalacyjnej w zakresie sieci, instalacji i urządzeń cieplnych, wentylacyjnych, gazowych, wodociągowych i kanalizacyjnych** do:

- projektowania, sprawdzania projektów architektoniczno – budowlanych i sprawowania nadzoru autorskiego,
- kierowania budową lub innymi robotami budowlanymi,
- kierowania wytwarzaniem konstrukcyjnych elementów budowlanych oraz nadzoru i kontroli technicznej wytwarzania tych elementów,
- wykonywania nadzoru inwestorskiego,
- sprawowania kontroli technicznej utrzymania obiektów budowlanych

bez ograniczeń.

Na podstawie § 15 i § 23 ust. 1 rozporządzenia Ministra Transportu i Budownictwa z dnia 28 kwietnia 2006 r. w sprawie samodzielnych funkcji technicznych w budownictwie, niniejsze uprawnienia budowlane uprawniają do:

- sporządzania projektów zagospodarowania działki lub terenu w zakresie specjalności objętej niniejszymi uprawnieniami,
- projektowania obiektu budowlanego i kierowania robotami budowlanymi związanymi z obiektem budowlanym, takim jak: sieci i instalacje cieplne, wentylacyjne, gazowe, wodociągowe i kanalizacyjne, z doborem właściwych urządzeń w projekcie budowlanym oraz ich instalowaniem w procesie budowy lub remontu.

Skład Orzekający
Okręgowej Komisji Kwalifikacyjnej

mgr inż. Jacek Kołodziej .....

inż. Wojciech Klatecki .....

inż. Paweł Gonczerzewicz .....

Za zgodność z oryginałem
Piotr Tomczak

MBZ BIURO PROJEKTOWE
"MBZ Andler, Tomczak" sp.j.
ul. Maślana 8/10, 87-800 Włocławek
NIP 8882943132 Regon 340272614
tel./fax (54) 235 42 90

POLSKA
IZBA
INŻYNIERÓW
BUDOWNICTWA

Zaświadczenie

o numerze weryfikacyjnym:

KUP-WA2-DXK-J57 *

Pan Andrzej Miszczak o numerze ewidencyjnym KUP/IS/0136/14
adres zamieszkania ul. Malinowa 42, 87-800 Włocławek
jest członkiem Kujawsko-Pomorskiej Okręgowej Izby Inżynierów Budownictwa i posiada wymagane ubezpieczenie od odpowiedzialności cywilnej.
Niniejsze zaświadczenie jest ważne do dnia 2016-08-31.

Zaświadczenie zostało wygenerowane elektronicznie i opatrzone bezpiecznym podpisem elektronicznym weryfikowanym przy pomocy ważnego kwalifikowanego certyfikatu w dniu 2015-09-03 roku przez:

Adam Podhorecki, Przewodniczący Rady Kujawsko-Pomorskiej Okręgowej Izby Inżynierów Budownictwa.

[Zgodnie art. 5 ust 2 ustawy z dnia 18 września 2001 r. o podpisie elektronicznym (Dz. U. 2001 Nr 130 poz. 1450) dane w postaci elektronicznej opatrzone bezpiecznym podpisem elektronicznym weryfikowanym przy pomocy ważnego kwalifikowanego certyfikatu są równoważne pod względem skutków prawnych dokumentom opatrzonym podpisami własnoręcznymi.]

* Weryfikację poprawności danych w niniejszym zaświadczeniu można sprawdzić za pomocą numeru weryfikacyjnego zaświadczenia na stronie Polskiej Izby Inżynierów Budownictwa www.piib.org.pl lub kontaktując się z biurem właściwej Okręgowej Izby Inżynierów Budownictwa.

Za zgodność z oryginałem
Piotr Tomczak

MBZ BIURO PROJEKTOWE
"MBZ Andler, Tomczak" sp.j.
ul. Maślana 8/10, 87-800 Włocławek
NIP 8882943132 Regon 340272614
tel./fax (54) 235 42 90

KUJAWSKO POMORSKA OKRĘGOWA IZBA INŻYNIERÓW BUDOWNICTWA
OKRĘGOWA KOMISJA KWALIFIKACYJNA

Bydgoszcz, dnia 21 grudnia 2009 r.

Sygn. akt: KUPOIIB/KK-0054-0071/09
KUPOIIB/KK-0055-0185/09

DECYZJA

Na podstawie art. 24 ust. 1 pkt 2 ustawy z dnia 15 grudnia 2000 r. o samorządach zawodowych architektów, inżynierów budownictwa oraz urbanistów *(Dz. U. z 2001 r. Nr 5, poz. 42, z późn. zm.)*, art. 13 ust. 1 pkt 1 i 2 i ust. 2, art. 14 ust 1 pkt 4 i ust. 3 pkt 1 i 3 ustawy z dnia 7 lipca 1994 r. Prawo budowlane *(Dz. U. z 2006 r. Nr 156, poz. 1118, z późn. zm.)* w związku z art. 5 ustawy z dnia 28 lipca 2005 r. o zmianie ustawy – Prawo budowlane oraz o zmianie niektórych innych ustaw *(Dz U z 2005 r. Nr 163, poz. 1364)* oraz § 12 pkt 1 rozporządzenia Ministra Infrastruktury z dnia 18 maja 2005 r. w sprawie samodzielnych funkcji technicznych w budownictwie *(Dz. U. Nr 96, poz. 817)* w związku z art. 104 Kodeksu postępowania administracyjnego *(Dz. U. z 2000 r. Nr 98, poz. 1071, z późn. zm.)*

Okręgowa Komisja Kwalifikacyjna
n a d a j e
Pani Agnieszce Majewskiej
inżynier o kierunku inżynieria środowiska
urodzonej dnia 05 maja 1981 r. we Włocławku

UPRAWNIENIA BUDOWLANE

numer ewidencyjny KUP/0175/PWOS/09

do projektowania i kierowania robotami budowlanymi bez ograniczeń w specjalności instalacyjnej w zakresie sieci, instalacji i urządzeń cieplnych, wentylacyjnych, gazowych, wodociągowych i kanalizacyjnych

UZASADNIENIE

W związku z uwzględnieniem w całości żądania strony, na podstawie art. 107 § 4 K p.a. odstępuje się od uzasadnienia decyzji. Zakres nadanych uprawnień budowlanych wskazano na odwrocie decyzji.

Pouczenie

Od niniejszej decyzji służy odwołanie do Krajowej Komisji Kwalifikacyjnej Polskiej Izby Inżynierów Budownictwa w Warszawie, za pośrednictwem Okręgowej Komisji Kwalifikacyjnej KUPOIIB w Bydgoszczy w terminie 14 dni od dnia jej doręczenia.

Skład Orzekający
Okręgowej Komisji Kwalifikacyjnej

mgr inż. Witold Przybylski

mgr inż. Andrzej Mańkowski

inż. Franciszek Szypliński

KUJAWSKO-POMORSKA OKRĘGOWA IZBA INŻYNIERÓW BUDOWNICTWA

Otrzymują:
1. Pani Agnieszka Majewska
   Przydatki Gołaszewskie 13a
   87-820 Kowal
2. Okręgowa Rada Izby
3. Główny Inspektor
   Nadzoru Budowlanego
4. a/a

Za zgodność z oryginałem
Piotr Tomczak

MBZ BIURO PROJEKTOWE
"MBZ Andler, Tomczak" sp.j.
ul. Maślana 8/10, 87-800 Włocławek
NIP 8882943132 Regon 340272614
tel./fax (54) 235 42 90

Szczegółowy zakres uprawnień budowlanych

Na podstawie art. 12 ust. 1 pkt 1 i 2 i art. 13 ust. 3 i 4 ustawy Prawo budowlane, **Pani Agnieszka Majewska** jest upoważniona w specjalności **instalacyjnej w zakresie sieci, instalacji i urządzeń cieplnych, wentylacyjnych, gazowych, wodociągowych i kanalizacyjnych** do:

- projektowania, sprawdzania projektów architektoniczno – budowlanych i sprawowania nadzoru autorskiego,
- kierowania budową lub innymi robotami budowlanymi,
- kierowania wytwarzaniem konstrukcyjnych elementów budowlanych oraz nadzoru i kontroli technicznej wytwarzania tych elementów,
- wykonywania nadzoru inwestorskiego,
- sprawowania kontroli technicznej utrzymania obiektów budowlanych z zastrzeżeniem art. 62 ust. 5 ustawy Prawo budowlane

bez ograniczeń.

Na podstawie § 3 ust. 1 i § 23 ust. 1 rozporządzenia Ministra Infrastruktury z dnia 18 maja 2005 r. w sprawie samodzielnych funkcji technicznych w budownictwie, niniejsze uprawnienia budowlane uprawniają do:

- sporządzania projektów zagospodarowania działki lub terenu w zakresie specjalności instalacyjnej w zakresie sieci, instalacji i urządzeń cieplnych, wentylacyjnych, gazowych, wodociągowych i kanalizacyjnych,
- projektowania obiektu budowlanego i kierowania robotami budowlanymi związanymi z obiektem budowlanym, takim jak: sieci, instalacje i urządzenia cieplne, wentylacyjne, gazowe, wodociągowe i kanalizacyjne.

PRZEWODNICZĄCY
OKRĘGOWEJ KOMISJI KWALIFIKACYJNEJ
KOPOIIB w BYDGOSZCZY

mgr inż. Witold Przybylski

Za zgodność z oryginałem
Piotr Tomczak

MBZ
BIURO PROJEKTOWE
"MBZ Andler, Tomczak" sp.j.
ul. Maślana 8/10, 87-800 Włocławek
NIP 8882943132 Regon 340272614
tel./fax (54) 235 42 90

POLSKA
IZBA
INŻYNIERÓW
BUDOWNICTWA

Zaświadczenie

o numerze weryfikacyjnym:

KUP-NXW-RUT-697 *

Pani Agnieszka Majewska o numerze ewidencyjnym KUP/IS/0123/10
adres zamieszkania m. Przydatki Gołaszewskie 13a, 87-820 Kowal
jest członkiem Kujawsko-Pomorskiej Okręgowej Izby Inżynierów Budownictwa i posiada wymagane ubezpieczenie od odpowiedzialności cywilnej.
Niniejsze zaświadczenie jest ważne do dnia 2016-04-30.

Zaświadczenie zostało wygenerowane elektronicznie i opatrzone bezpiecznym podpisem elektronicznym weryfikowanym przy pomocy ważnego kwalifikowanego certyfikatu w dniu 2015-04-23 roku przez:

Adam Podhorecki, Przewodniczący Rady Kujawsko-Pomorskiej Okręgowej Izby Inżynierów Budownictwa.

[Zgodnie art. 5 ust 2 ustawy z dnia 18 września 2001 r. o podpisie elektronicznym (Dz. U. 2001 Nr 130 poz. 1450) dane w postaci elektronicznej opatrzone bezpiecznym podpisem elektronicznym weryfikowanym przy pomocy ważnego kwalifikowanego certyfikatu są równoważne pod względem skutków prawnych dokumentom opatrzonym podpisami własnoręcznymi.]

* Weryfikację poprawności danych w niniejszym zaświadczeniu można sprawdzić za pomocą numeru weryfikacyjnego zaświadczenia na stronie Polskiej Izby Inżynierów Budownictwa www.piib.org.pl lub kontaktując się z biurem właściwej Okręgowej Izby Inżynierów Budownictwa.

Za zgodność z oryginałem
Piotr Tomczak

MBZ BIURO PROJEKTOWE
"MBZ Andler, Tomczak" sp.j.
ul. Maślana 8/10, 87-800 Włocławek
NIP 8882943132 Regon 340272614
tel./fax (54) 235 42 90

POWIATOWY ZARZĄD DRÓG
06-400 Ciechanów, ul. Mazowiecka 7
tel/fax 23 672 34 14
NIP 566 18 77 000, REGON 130382297

DT.401.25.2015.J.R.

Nr Kanic.: 2346

Ciechanów, 2015-09-17

21 10 2015
Wpłynęło dnia: .....

L.dz. 458/09/2015

MBZ Andler, Tomczak sp. j.
ul. Maślana 8/10
87 – 800 Włocławek

W odpowiedzi na pismo z dnia 04.09.2015r. (data wpływu) podajemy warunki techniczne włączenia wpustów ulicznych odprowadzających wody opadowe do istniejącej kanalizacji deszczowej w ul. Kargoszyńskiej na odcinku od Pętli Miejskiej do rowu RŁ 14, w związku z planowaną przebudową ulicy:

- dla odprowadzenia wody opadowej do istniejącej kanalizacji należy zastosować:

- wpusty deszczowe PE Ø500 z osadnikiem h= 0,5m(K);
- przykanaliki z rur PP 200 kielichowych, dwuściennych z polipropylenu (SN*, rury typu X- Stream lub równoważne, łączone na uszczelki gumowe, w odcinkach o dł. 6m/szt.)

Jednocześnie zobowiązuje zarządcę planowanej do przebudowy drogi do bieżącego utrzymania istniejącej kanalizacji deszczowej, na odcinku od Pętli Miejskiej do rowu RŁ 14.

KIEROWNIK
Powiatowego Zarządu Dróg
w Ciechanowie
mgr inż. Józef Borkowski

Za zgodność z oryginałem
Piotr Tomczak

MBZ BIURO PROJEKTOWE
"MBZ Andler, Tomczak" sp.j.
ul. Maślana 8/10, 87-800 Włocławek
NIP 8882943132 Regon 340272614
tel./fax (54) 235 42 90

POWIATOWY ZARZĄD DRÓG
06-400 Ciechanów, ul. Kazuchowska 7
NIP 566 16 77 000, REGON 130382297

Wpłynęło dnia: 26 10 2015
L.dz. 496/10/2015

DT.401.25.2015.J.R.
Nr Kanic.: 2759

Ciechanów, 2015-10-21

MBZ Andler, Tomczak sp. j.
ul. Maślana 8/10
87 – 800 Włocławek

W odpowiedzi na pismo z dnia 19.10.2015r. (data wpływu) podajemy warunki włączenia projektowanej kanalizacji, odprowadzającej wody opadowe z ulicy Kargoszyńskiej, na odcinku od ul. Konwerskiego do ul. Kraszewskiego - do istniejącej kanalizacji deszczowej w ul. Kraszewskiego, w związku z planowaną przebudową ulicy:

- Kanalizacja deszczowa w ul. Kraszewskiego odprowadza wody opadowe do kanalizacji w ul. Waryńskiego i dalej do istniejącego kolektora w ul. Dąbrowskiego, dlatego przed odprowadzeniem wód opadowych z ul. Kargoszyńskiej do istniejącej kanalizacji w ul. Kraszewskiego należy uzyskać zgodę właściciela kanalizacji na jej dalszym odcinku.
- Szczegółowe rozwiązania techniczne zawarte w projekcie budowlanym należy przedstawić do uzgodnienia w tut. Zarządzie.

KIEROWNIK
Powiatowego Zarządu Dróg
w Ciechanowie
mgr inż. Józef Borkowski

Do wiadomości:
- Urząd Miasta w Ciechanowie
ul. Jana Pawła II 6
06-400 Ciechanów

Za zgodność z oryginałem
Piotr Tomczak

MBZ BIURO PROJEKTOWE
"MBZ Andler, Tomczak" sp.j.
ul. Maślana 8/10, 87-800 Włocławek
NIP 8882943132 Regon 340272614
tel./fax (54) 235 42 90

Załącznik do pisma nr DT.401.25.2015
z dnia 21.10.2015r.

POWIATOWY ZARZĄD DRÓG
05-400 Otwock, ul. Mrozowicka 7
tel/fax 22 672 54 14
NIP 565 16 77 039, REGON 130302297

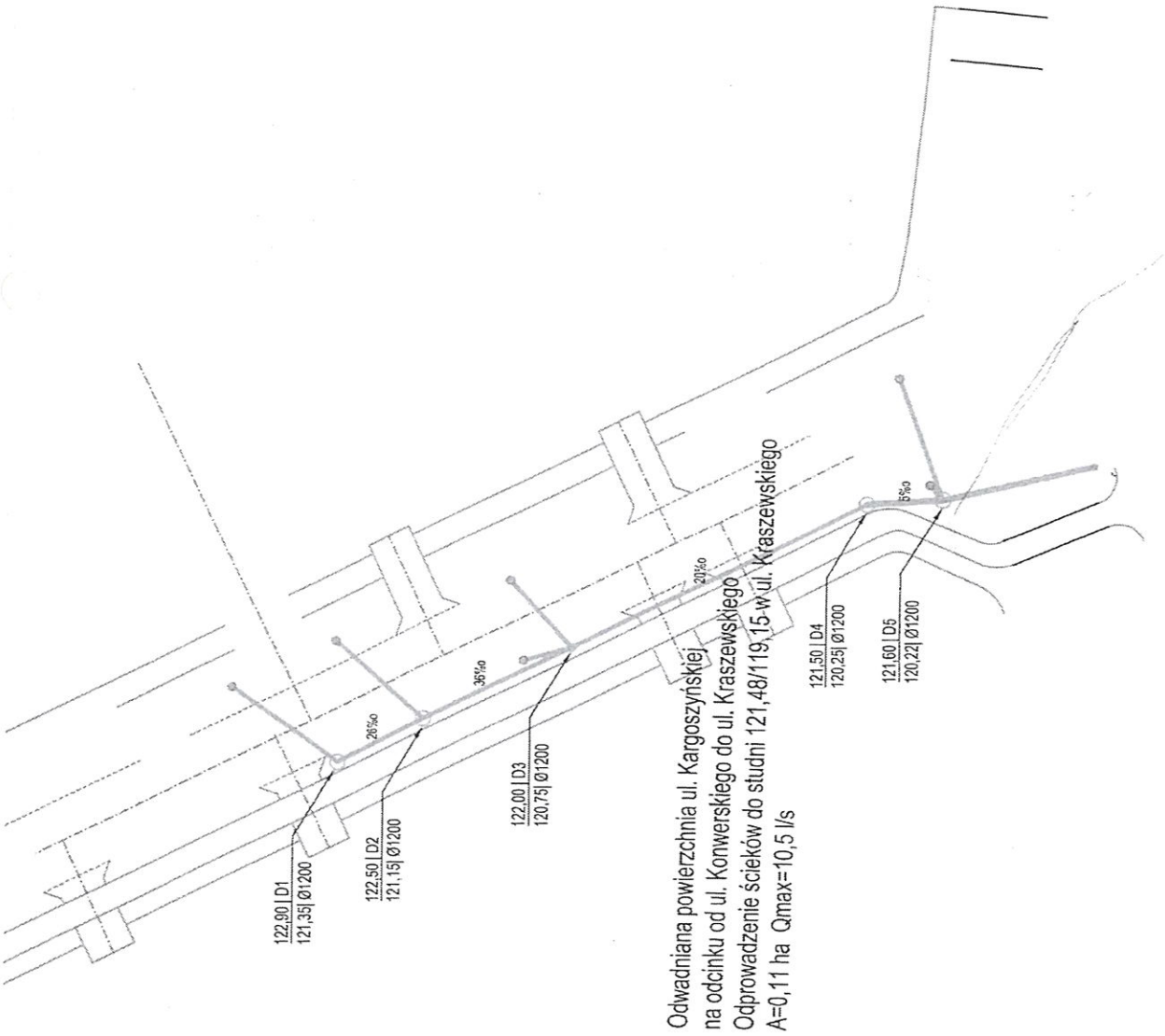

Za zgodność z oryginałem
Piotr Tomczak

MBZ
BIURO PROJEKTOWE
"MBZ Andler, Tomczak" sp.j.
ul. Masiana 8/10, 87-800 Włocławek
NIP 8882943132 Regon 340272614
tel./fax (54) 235 42 90

Zakład Wodociągów i Kanalizacji w Ciechanowie Spółka z o. o.

Zwik CIECHANÓW

ZWiK Sp. z o.o.
06-400 Ciechanów
ul. Gostkowska 81
NIP 566-00-13-885
REGON 130154716
KRS 0000096927
KONTO
BS CIECHANÓW
60 8213 0008 2001 8108 0911 0001

☎ (0~23) 672 29 60
fax (0-23) 672 29 61

Znak TW/4063/209/2015

Ciechanów , dnia 06.10.2015r

Wpłynęło dnia: 12 10 2015
L.dz. 480/10/2015

MBZ Andler, Tomczak sp. j.
ul. Maślana 8/10
87-800 Włocławek

W odpowiedzi na otrzymany wniosek podajemy warunki techniczne na odprowadzenie wód opadowych i roztopowych z ul. Kargoszyńskiej na odcinku od pętli miejskiej do ul. Kraszewskiego Ciechanowie :

1. Odprowadzenie wód opadowych i roztopowych należy przewidzieć do kanalizacji deszczowej ϕ 500 mm w ul. Kargoszyńskiej.
2. Należy wymienić odcinek kolektora deszczowego ϕ 500 mm od studni kd1 do studni kd 25 z powodu bardzo złego stanu kolektora /zarośnięcia rur przez korzenie drzew/.
3. Wszystkie istniejące przykanaliki deszczowe i wpusty uliczne w ul.Kargoszyńskiej winny być wymienione na nowe.
4. Kolektor deszczowy należy zaprojektować i wykonać z rur z litego polipropylenu o sztywności obwodowej SN=8kN/m^2 .
5. Studnie rewizyjne z kręgów betonowych na uszczelkę gumową.
6. Wpusty deszczowe ϕ 500 mm wykonane z kręgów żelbetowych prefabrykowanych z osadnikiem dennym.
7. Przykanaliki od wpustów winny być włączone do studni rewizyjnych.
8. Właścicielem i zarządcą kolektora deszczowego ϕ 500 mm na odcinku od pętli miejskiej do rowu przy ul. Asnyka oraz kolektora deszczowego ϕ 300 mm na skrzyżowaniu ul. Kraszewskiego i ul. Kargoszyńskiej jest Powiatowy Zarząd Dróg w Ciechanowie , 06-400 Ciechanów ul. Mazowiecka 7.
10. Projekt budowlano-wykonawczy powinien zawierać obliczenia zlewni w zakresie odprowadzania wód opadowych .
11. Do projektu budowlanego załączyć kserokopię niniejszych warunków technicznych .
12. Projekt budowlany należy opracować na aktualnych podkładach geodezyjnych w skali 1: 500.
13. Projekt należy przedłożyć do zaopiniowania w Zespole ds. Koordynacji Usytuowania Projektowanych Sieci Uzbrojenia Terenu w Ciechanowie ul. Wyzwolenia nr 10 a , a następnie z Zakładem Wodociągów i Kanalizacji Spółka z o.o w Ciechanowie ul. Gostkowska 81 .
14. **Niniejsze warunki techniczne są ważne 2 lata od daty wydania .**

Prezes Zarządu
Zbigniew Kędzierski

Do wiadomości :
1. Urząd Miasta Ciechanów
   Plac Jana Pawła II 6
   06-400 Ciechanów

Sporządziła: Alicja Jolanta Gładysz

Za zgodność z oryginałem
Piotr Tomczak

MBZ BIURO PROJEKTOWE
"MBZ Andler, Tomczak" sp.j.
ul. Maślana 8/10, 87-800 Włocławek
NIP 8882943132 Regon 340272614
tel./fax (54) 235 42 90

80

Ciechanów, dnia 02 listopada 2015 r.

IMiOŚ-IM.7021.7.86.2015

Wpłynęło dnia: 09 11 2015

L.dz. 514/11/2015

MBZ Andler, Tomczak sp.j.
ul. Maślana 8/10
87-800 Włocławek

W odpowiedzi na Państwa pismo z dnia 26.10.2015 r. dotyczące wykonania dokumentacji projektowo-kosztorysowej przebudowy/budowy ulicy Kargoszyńskiej na odcinku od pętli miejskiej do ul. Kraszewskiego, stosownie do ustaleń zawartych na spotkaniu w dniu 13.10.2015r. proszę o przedstawienie propozycji projektu doświetlenia przejść dla pieszych na ul. Kargoszyńskiej.

W projekcie należy uwzględnić dodatkowe oprawy oświetleniowe na istniejącej już sieci oświetlenia ulicznego.

Otrzymują:

1. Referat ds. Koordynowania Inwestycji Miejskich w/m
2. IMiOŚ-IM a/a

ak/ak

ZASTĘPCA PREZYDENTA MIASTA
Joanna Pałocka-Rak

Za zgodność z oryginałem:
Piotr Tomczak

MBZ BIURO PROJEKTOWE
"MBZ Andler, Tomczak" sp.j.
ul. Maslana 8/10, 87-800 Włocławek
NIP 8882943132 Regon 340272614
tel./fax (54) 235 42 90

POWIATOWY ZARZĄD DRÓG
06-400 Ciechanów, ul. Mazowiecka 7
tel/fax 23 672 54 14
NIP 566 16 77 009, REGON 130382297

Wpłynęło dnia: 07 12 2015

L.dz. 555/12/2015

DT.401.25.2015.J.R
dla konc. 3127

Ciechanów, 2015-12-02

Gmina Miejska Ciechanów
Plac Jana Pawła II 6
06-400 Ciechanów

W związku z planowaną realizacją zadania pn.: „Przebudowa ul. Kargoszyńskiej na odcinku od pętli miejskiej do ul. Kraszewskiego" - wyrażam zgodę na wejście w pas drogowy drogi powiatowej nr 1244W ul. Kraszewskiego w Ciechanowie celem wykonywania prac budowlanych na skrzyżowaniu z ul. Kargoszyńską z zastrzeżeniem dopełnienia następującego warunku:

- roboty w pasie drogi powiatowej należy prowadzić na podstawie projektu tymczasowej organizacji ruchu i zabezpieczenia robót.

KIEROWNIK
Powiatowego Zarządu Dróg
w Ciechanowie
mgr inż. Józef Borkowski

Otrzymuje:

P. Piotr Tomczak
MBZ Andler , Tomczak Sp. J.
ul. Maślana 8/10, 87-800 Włocławek

Za zgodność z oryginałem
Piotr Tomczak

MBZ
BIURO PROJEKTOWE
"MBZ Andler, Tomczak" sp.j.
ul. Maslana 8/10, 87-800 Włocławek
NIP 8882943132 Regon 340272614
tel./fax (54) 235 42 90

PREZYDENT
MIASTA CIECHANÓW
PLAC JANA PAWŁA II 6
06-400CIECHANÓW

Ciechanów, 2015-12-29

WPPGN.6733.28.2015

DECYZJA nr 28 /2015

o ustaleniu lokalizacji inwestycji celu publicznego

Na podstawie art. 104 i 107 ustawy z dnia 14 czerwca 1960r. Kodeks postępowania administracyjnego (tekst jedn. Dz. U. z 2013r., poz. 267 ze zm.), art. 50 ust.1, art. 51 ust. 1 pkt. 2, art. 53 ust. 3, art. 54, art. 55 ustawy z dnia 27 marca 2003r. o planowaniu i zagospodarowaniu przestrzennym (tekst jedn. Dz. U. z 2015r. poz. 199 ze zm.), po rozpatrzeniu wniosku: **Pana Piotra Tomczaka – *Pełnomocnika* Gminy Miejskiej Ciechanów,** z dnia 09.11.2015r. z późn. zm. o ustalenie lokalizacji dla inwestycji celu publicznego o znaczeniu gminnym:

przebudowa ulicy Kargoszyńskiej (na odcinku od ul. Kraszewskiego do ul. Prusa) **z fragmentami ulic: Andersena, Asnyka, Krasińskiego, Broniewskiego, Kicińskiego, Kraszewskiego i Waryńskiego wraz z budową odcinka kanalizacji deszczowej,**

przewidzianej do realizacji na terenie **części działek nr ewid.: 70-96/5, 13-104/2, 30-1775/1, 30-1775/4, 30-481/3, 30-321/16, 30-322, 30-568, 30-396/1, 30-481/4, 30-428, 30-666/2, 30-480/4, 30-688, 30-791,** położonych w pasach drogowych ulic: Kargoszyńskiej, Andersena, Asnyka, Krasińskiego, Broniewskiego, Kicińskiego, Kraszewskiego, Waryńskiego oraz w ciągu ul. Kargoszyńskiej, w Ciechanowie.

u s t a l a m

lokalizację inwestycji celu publicznego o znaczeniu gminnym, polegającą na **przebudowie ulicy Kargoszyńskiej z fragmentami przyległych ulic wraz z budową odcinka kanalizacji deszczowej,** przewidzianej do realizacji na terenie **części w/w działek.**

1. **Rodzaj zabudowy:** obiekty infrastruktury technicznej.
2. **Funkcja zabudowy:** przebudowa ulicy Kargoszyńskiej z fragmentami przyległych ulic wraz z budową odcinka kanalizacji deszczowej.
3. **Warunki i wymagania ochrony i kształtowania ładu przestrzennego wynikające z przeprowadzonej analizy:**

   - lokalizacja projektowanej inwestycji w liniach rozgraniczających określonych na załączniku graficznym do decyzji.
4. **Projekt budowlany należy uzgodnić:**
   - w zakresie wymaganym obowiązującymi przepisami odrębnymi,
   - Wydziałem Inżynierii Miejskiej i Ochrony Środowiska tut. Urzędu - w zakresie robót prowadzonych w pasach drogowych dróg gminnych,
   - Powiatowym Zarządem Dróg w Ciechanowie.
5. **Warunki dotyczące ochrony środowiska:**
   W trakcie prac budowlanych inwestor realizujący przedsięwzięcie jest obowiązany uwzględnić ochronę środowiska na obszarze prowadzenia prac, a w szczególności ochronę gleby, zieleni, naturalnego ukształtowania terenu i stosunków wodnych.

Zgodność z oryginałem:
Piotr Tomczak

MBZ BIURO PROJEKTOWE
"MBZ Andler, Tomczak" sp.j.
ul. Maslana 8/10, 87-800 Włocławek
NIP 8882943132 Regon 340272614
tel./fax (54) 235 42 90

Przy prowadzeniu prac budowlanych dopuszcza się wykorzystywanie i przekształcanie elementów przyrodniczych wyłącznie w takim zakresie, w jakim jest to konieczne w związku z realizacją konkretnej inwestycji.
Jeżeli ochrona elementów przyrodniczych nie jest możliwa, należy podejmować działania mające na celu naprawienie wyrządzonych szkód, w szczególności przez kompensację przyrodniczą.
Planowana inwestycja nie powinna kolidować z istniejącym drzewostanem. Ewentualna wycinka drzew lub krzewów, wymaga uzyskania decyzji Prezydenta Miasta Ciechanów.
Zgodnie z Rozporządzeniem Rady Ministrów z dnia 9.11.2010r. w sprawie przedsięwzięć mogących znacząco oddziaływać na środowisko (Dz. U. z 2010r. nr 213, poz. 1397 ze zm.) – planowane przedsięwzięcie nie jest zaliczane do przedsięwzięć mogących znacząco oddziaływać na środowisko oraz mogących wymagać sporządzenia raportu o oddziaływaniu przedsięwzięcia na środowisko.
Inwestycja planowana jest na terenie wyłączonym z użytkowania rolniczego, w istniejącym pasie drogowym.

6. **Warunki dotyczące ochrony dziedzictwa kulturowego, zabytków i dóbr kultury współczesnej:**
Brak nakazów, zakazów, dopuszczeń i ograniczeń wynikających z ochrony dziedzictwa kulturowego i zabytków oraz dóbr kultury współczesnej.

7. **Warunki wynikające z przepisów odrębnych:**

W przypadku kolizji projektowanej inwestycji z istniejącym uzbrojeniem terenu, w projekcie budowlanym przewidzieć jego przebudowę.

8. **Ustalenia dotyczące obsługi w zakresie komunikacji:**

Ewentualna zmiana organizacji ruchu w związku z projektowaną inwestycją wymaga uzyskania zgody Zarządców Dróg.

9. **Ustalenia dotyczące obsługi w zakresie infrastruktury technicznej:**

- odprowadzenie wód opadowych – do sieci kanalizacji deszczowej na warunkach określonych przez właściwego Zarządcę sieci.

10. **Ochrona interesów osób trzecich:**
Projektowana inwestycja nie może pogarszać warunków użytkowania nieruchomości sąsiednich. Ponadto należy spełnić wymagania dotyczące ochrony uzasadnionych interesów osób trzecich. Ochrona ta obejmuje w szczególności:
- zapewnienie dostępu do drogi publicznej,
- ochronę przed pozbawieniem możliwości korzystania z wody, kanalizacji, energii elektrycznej i cieplnej, ze środków łączności oraz dopływu światła dziennego do pomieszczeń przeznaczonych na pobyt ludzi,
- ochronę przed uciążliwościami powodowanymi przez hałas, wibracje, zakłócenia elektryczne i promieniowanie,
- ochronę przed zanieczyszczeniem powietrza, wody lub gleby.
Zgodnie z przepisami art. 29 ustawy z dnia 18 lipca 2001 r. – Prawo wodne, właściciel gruntu, o ile przepisy ustawy nie stanowią inaczej, nie może:
1) zmieniać stanu wody na gruncie, a zwłaszcza kierunku odpływu znajdującej się na jego gruncie wody opadowej ani kierunku odpływu ze źródeł - ze szkodą dla gruntów sąsiednich,
2) odprowadzać wód oraz ścieków na grunty sąsiednie.

11. **Linie rozgraniczające** teren projektowanej inwestycji oraz inne oznaczenia przedstawiono na kopii mapy zasadniczej, stanowiącej załącznik do niniejszej decyzji.

Za zgodność z oryginałem
Piotr Tomczak

MBZ BIURO PROJEKTOWE
"MBZ Andler, Tomczak" sp.j.
ul. Maślana 8/10, 87-800 Włocławek
NIP 8882943132 Regon 340272614
tel./fax (54) 235 42 90

85

12. **Zgodnie z przepisami** art. 28 ustawy z dnia 7 lipca 1994r. – Prawo budowlane (tj. Dz. U. z 2013r poz 1409 ze zm.) roboty budowlane można rozpocząć jedynie na podstawie decyzji o pozwoleniu na budowę z zastrzeżeniem art. 29 - 31 wyżej cytowanej ustawy. Zakres dokumentów niezbędnych do uzyskania decyzji o pozwoleniu na budowę lub dokonania zgłoszenia określają przepisy tejże ustawy.

Organem właściwym administracji architektoniczno – budowlanej jest Starosta Ciechanowski, ul. 17 Stycznia 7, 06-400 Ciechanów.

Uzasadnienie

Decyzja została wydana w trybie art. 50 ust. 1 wymienionej na wstępie ustawy o planowaniu i zagospodarowaniu przestrzennym, z uwagi na brak obowiązującego miejscowego planu zagospodarowania przestrzennego dla w/w działek.

Inwestycja planowana jest w istniejących pasach drogowych oraz na działkach wyłączonych z użytkowania rolniczego.

W/w działki, na których planowana jest inwestycja, nie znajdują się na terenie przeznaczonym pod realizację zadań rządowych ani samorządowych służących realizacji inwestycji celu publicznego o znaczeniu ponadlokalnym lub krajowym – w odniesieniu do terenów, przeznaczonych na ten cel w planach miejscowych, które utraciły moc na podstawie art. 67 ustawy z dnia 7 lipca 1994 r. o zagospodarowaniu przestrzennym (Dz. U. z 1999r. Nr 15, poz. 139 z późn. zm.). W związku z powyższym nie zachodzi potrzeba dokonania uzgodnień (o których mowa w art. 53 ust.4 pkt. 10 ustawy o planowaniu i zagospodarowaniu przestrzennym z dnia 27 marca 2003r.).

Z przeprowadzonej analizy stanu faktycznego wynika, że możliwe jest wydanie decyzji o ustaleniu lokalizacji inwestycji celu publicznego, gdyż w rozpatrywanym przypadku spełnione są wymogi wymienionej na wstępie ustawy o planowaniu i zagospodarowaniu przestrzennym.

Projekt decyzji o ustaleniu warunków zabudowy, zgodnie z art. 50 ust. 4 sporządziła osoba wpisana na listę izby samorządu zawodowego architektów, posiadająca uprawnienia budowlane do projektowania i kierowania robotami budowlanymi bez ograniczeń w specjalności architektonicznej.

Projekt decyzji o ustaleniu lokalizacji inwestycji celu publicznego został uzgodniony z Powiatowym Zarządem Dróg w Ciechanowie – postanowieniem z dnia 27.11.2015r. znak: DT.4332.8.2015.JR

Od niniejszej decyzji służy stronie prawo wniesienia odwołania do Samorządowego Kolegium Odwoławczego w Ciechanowie za pośrednictwem Prezydenta Miasta Ciechanów w terminie 14 dni od daty jej doręczenia.

Pouczenie:

Zgodnie z art. 65 ustawy z dnia 27 marca 2003 roku o planowaniu i zagospodarowaniu przestrzennym organ, który wydał decyzję o warunkach zabudowy albo decyzję o ustaleniu lokalizacji celu publicznego, stwierdza jej wygaśnięcie, jeżeli:
1) inny wnioskodawca uzyskał pozwolenie na budowę,
2) dla tego terenu uchwalono plan miejscowy, którego ustalenia są inne niż w wydanej decyzji.

Przepisu pkt 2 nie stosuje się, jeżeli została wydana ostateczna decyzja o pozwoleniu na budowę.
Stwierdzenie wygaśnięcia decyzji, o których mowa powyżej, następuje w trybie art. 162 § 1 pkt 1 Kodeksu postępowania administracyjnego.

Za zgodność z oryginałem
Piotr Tomczak

MBZ
BIURO PROJEKTOWE
"MBZ Andler, Tomczak" sp.j.
ul. Maślana 8/10, 87-800 Włocławek
NIP 8882943132 Regon 340272614
tel./fax (54) 235 42 90

Decyzja niniejsza nie uprawnia do rozpoczęcia wykonywania robót budowlanych.

Załączniki do decyzji:
1. Załącznik graficzny do decyzji (zał. nr 1)
2. Analiza - część tekstowa (zał. nr 2) / ~~do wglądu w Wydziale Planowania Przestrzennego i Gospodarki Nieruchomościami tut. Urzędu~~

Otrzymują:
1. Piotr Tomczak
   ul. Maślana 8/10
   87-800 Włocławek
2. Wójt Gminy Ciechanów
   ul. Fabryczna 8
   06-400 Ciechanów
3. a/a

Do wiadomości:
1. Marszałek Województwa
   Mazowieckiego
   ul. Brechta 3
   03-472 Warszawa

GW/GW

Za zgodność z oryginałem
Piotr Tomczak

MBZ BIURO PROJEKTOWE
"MBZ Andler, Tomczak" sp.j.
ul. Maślana 8/10, 87-800 Włocławek
NIP 8882943132 Regon 340272614
tel./fax (54) 235 42 90

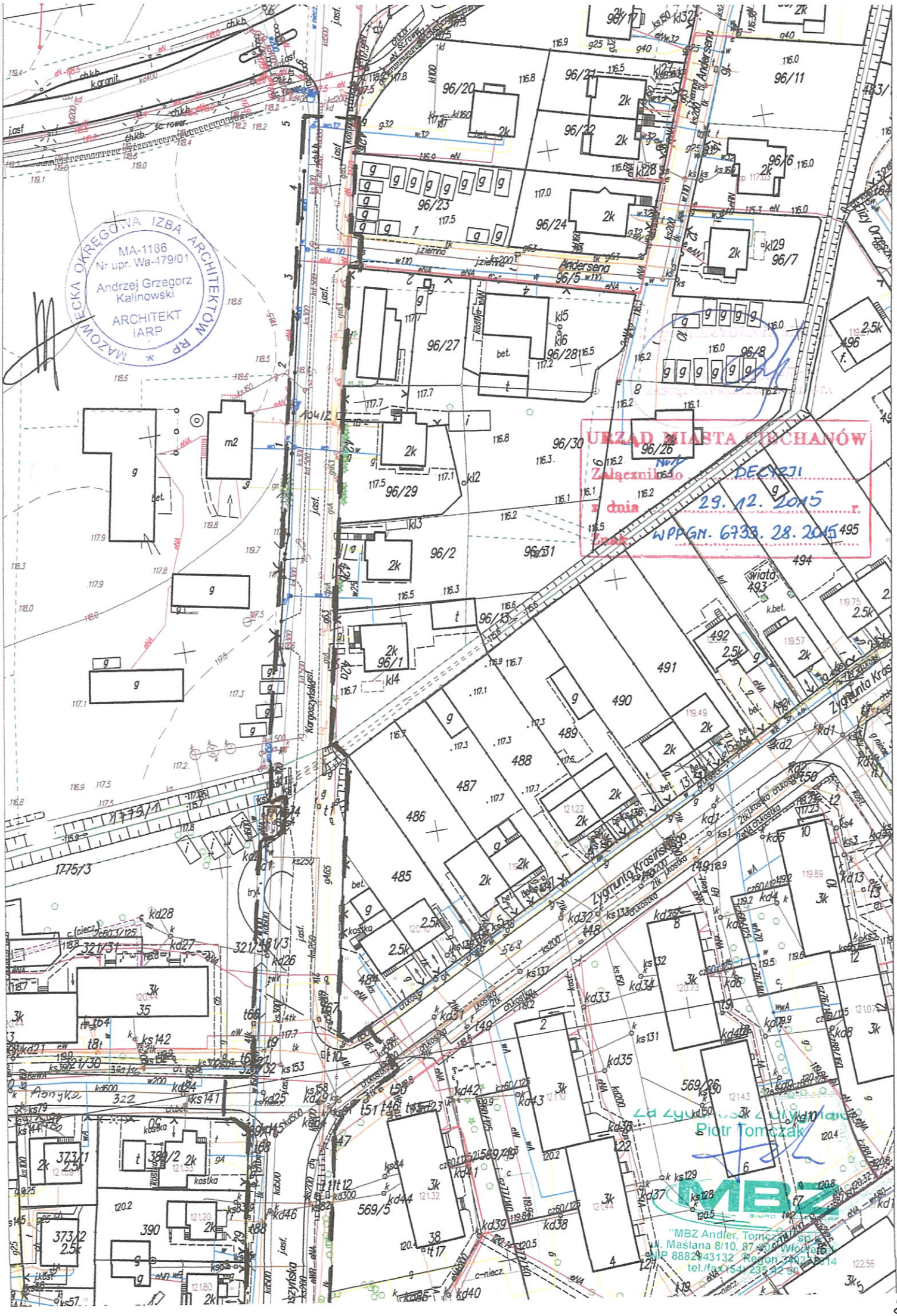
MAZOWIECKA OKRĘGOWA IZBA ARCHITEKTÓW RP
MA-1186
Nr upr. Wa-479/01
Andrzej Grzegorz Kalinowski
ARCHITEKT
IARP
URZĄD MIASTA CIECHANÓW
Załącznik nr 1 do DECYZJI
z dnia 29. 12. 2015 r.
Znak WPPGN. 6733. 28. 2015
Andersena
Zygmunta Krasińskiego
Kargoszyńska
Asnyka
Piotr Tomczak
MBZ
"MBZ Andler, Tomczak" Sp. j.
ul. Maślana 8/10, 87-100 Włocławek
NIP 8882943132 Regon 340278014
tel./fax (54) 235 42 90

Za zgodność z oryginałem
Piotr Tomczak

MBZ
"MBZ Andrzej Tomczak" sp.j.
ul. Maślana 8/9, 87-800 Włocławek
NIP 8882943132 Regon 340272614
tel./fax (54) 235 42 90

LEGENDA

linie rozgraniczające terenu projektowanej inwestycji

Wycinek mapy zasadniczej
miasto CIECHANÓW
skala 1:1000

Mapa do celów opiniodawczych
ul. Kargoszyńska

Poświadcza się zgodność kopii z treścią materiału zasobu geodezyjnego i kartograficznego
Organ prowadzący państwowy zasób geodezyjny i kartograficzny
STAROSTA CIECHANOWSKI

Nazwa materiału zasobu	Mapa zasadnicza
Identyfikator ewidencyjny materiału zasobu –	2320-149/1997
Data wykonania kopii	26.10.2025 r.
Imię, nazwisko i podpis osoby reprezentującej organ	z up. STAROSTY inż. Wiesław Wodzinowski

Załącznik nr 2 do decyzji o ustaleniu lokalizacji inwestycji celu publicznego
z dnia 29. 12. 2015 r.

Za zgodność z oryginałem
Piotr Tomczak
MBZ BIURO PROJEKTOWE
"MBZ Andler, Tomczak" sp.j.
ul. Maślana 8/10, 87-800 Włocławek
NIP 8882943132 Regon 340272614
tel./fax (54) 235 42 90

ANALIZA
urbanistyczno – architektoniczna
w postępowaniu o wydanie decyzji o ustaleniu lokalizacji inwestycji celu publicznego

I. Stanu faktycznego i prawnego terenu objętego wnioskiem

Teren objęty wnioskiem: części działek nr ewid.: 70-96/5, 13-104/2, 30-1775/1, 30-1775/4, 30-481/3, 30-321/16, 30-322, 30-568, 30-396/1, 30-481/4, 30-428, 30-666/2, 30-480/4, 30-688, 30-791, położone w pasach drogowych ulic: Kargoszyńskiej, Andersena, Asnyka, Krasińskiego, Broniewskiego, Kicińskiego, Kraszewskiego, Waryńskiego oraz w ciągu ul. Kargoszyńskiej, w Ciechanowie.

Wnioskodawca: Pan Piotr Tomczak - *Pełnomocnik* Gminy Miejskiej Ciechanów.

Właściciel: Gmina Miejska Ciechanów, Skarb Państwa oraz Powiat Ciechanowski.

Charakterystyka planowanej inwestycji: **przebudowa ulicy Kargoszyńskiej** (na odcinku od ul. Kraszewskiego do ul. Prusa) **z fragmentami ulic: Andersena, Asnyka, Krasińskiego, Broniewskiego, Kicińskiego, Kraszewskiego i Waryńskiego wraz z budową odcinka kanalizacji deszczowej** .

Dotychczasowa funkcja: drogi publiczne, rów w ciągu ul. Kargoszyńskiej.

Dotychczasowe zainwestowanie (całych działek): infrastruktura techniczna w pasach drogowych dróg publicznych.

Wyłączenie z użytkowania rolniczego: inwestycja planowana jest w istniejących pasach drogowych oraz na działkach wyłączonych z użytkowania rolniczego.

II. Warunków i zasad zagospodarowania terenu oraz jego zabudowy, wynikających z przepisów odrębnych

Teren objęty wnioskiem: części działek nr ewid.: 70-96/5, 13-104/2, 30-1775/1, 30-1775/4, 30-481/3, 30-321/16, 30-322, 30-568, 30-396/1, 30-481/4, 30-428, 30-666/2, 30-480/4, 30-688, 30-791, położone w pasach drogowych ulic: Kargoszyńskiej, Andersena, Asnyka, Krasińskiego, Broniewskiego, Kicińskiego, Kraszewskiego, Waryńskiego oraz w ciągu ul. Kargoszyńskiej, w Ciechanowie.

Charakterystyka planowanej inwestycji: **przebudowa ulicy Kargoszyńskiej** (na odcinku od ul. Kraszewskiego do ul. Prusa) **z fragmentami ulic: Andersena, Asnyka, Krasińskiego, Broniewskiego, Kicińskiego, Kraszewskiego i Waryńskiego wraz z budową odcinka kanalizacji deszczowej.**

W/w działki, na których planowana jest inwestycja, nie znajdują się na terenie przeznaczonym pod realizację zadań rządowych ani samorządowych służących realizacji inwestycji celu publicznego o znaczeniu ponadlokalnym lub krajowym – w odniesieniu do terenów, przeznaczonych na ten cel w planach miejscowych, które utraciły moc na podstawie art. 67 ustawy z dnia 7 lipca 1994 r. o zagospodarowaniu przestrzennym (Dz.U. z 1999 r. Nr 15, poz. 139 z późn. zm.). W związku z powyższym nie zachodzi potrzeba dokonania uzgodnień (o których mowa w art. 53 ust.4 pkt. 10 ustawy o planowaniu i zagospodarowaniu przestrzennym z dnia 27 marca 2003r.).

Zgodnie z art. 53 ust.3 ustawy z dnia 27 marca 2003r. o planowaniu i zagospodarowaniu przestrzennym (tekst jedn. – Dz. U. z 2015r. poz. 199 ze zm.) analizę ograniczono do terenu objętego wnioskiem.

III. Podsumowanie:

Wydanie decyzji o ustaleniu lokalizacji celu publicznego dla omawianej inwestycji jest możliwe, gdyż zamierzenie inwestycyjne jest zgodne z przepisami odrębnymi.

Warunki i zasady zagospodarowania terenu oraz jego zabudowy wynikające z przeprowadzonej analizy:

1. Rodzaj zabudowy: obiekty infrastruktury technicznej.
2. Funkcja zabudowy: przebudowa ulicy Kargoszyńskiej z fragmentami przyległych ulic wraz z budową odcinka kanalizacji deszczowej.
3. Projekt wymaga uzgodnienia z: Zarządcą dróg gminnych tzn. Wydziałem Inżynierii Miejskiej i Ochrony Środowiska tut. Urzędu, w zakresie robót prowadzonych w pasach drogowych dróg gminnych oraz Powiatowym Zarządem Dróg w Ciechanowie.

Ciechanów, dnia 22.12.2015r.

Sporządziła: Inspektor – Grażyna Wołowska

MAZOWIECKA OKRĘGOWA IZBA ARCHITEKTÓW RP
MA-1186
Wa-479/01
Andrzej Grzegorz Kalinowski
ARCHITEKT

"MBZ Andler, Tomczak" sp.j.
ul. Mańana 8/10, 87-800 Włocławek
NIP 8882943132 Regon 340272614
tel./fax (54) 235 42 90
MBZ BIURO PROJEKTOWE
Za zgodność z oryginałem
Piotr Tomczak

-ODPIS-

STAROSTA CIECHANOWSKI

Ciechanów, 2015-10-30

PROTOKÓŁ NR G.6630.197.2015

z narady

w sprawie koordynacji usytuowania projektowanych sieci uzbrojenia terenu

Obiekt koordynacji : Sieć kd, ks i sieć elektroenergetyczna oświetleniowa
Położenie obiektu : Ciechanów, ul. Prusa, Dygasińskiego, Kargoszyńska, Szumna, Waryńskiego, Bony, Gostkowska, Parkowa oraz Kargoszyn, ul. Kargoszyńska, gm. Ciechanów

Inwestor : Urząd Miasta Ciechanów
06-400 CIECHANÓW-M.
Plac Jana Pawła II 6
Projektant : MBZ Andler, Tomczak sp. j
87-800 Włocławek
Maślana 8/10
Zleceniodawca : MBZ Andler, Tomczak sp. j
87-800 Włocławek
Maślana 8/10

Za zgodność z oryginałem
Z up. STAROSTY
mgr inż. Janusz Kocot
PRZEWODNICZĄCY
narady koordynacyjnej

Dz.zam : G.6630.197.2015 z dnia: znak: b.n.

STAROSTA CIECHANOWSKI

dokonał koordynacji usytuowania w/w obiektu z następującymi uwagami:

1. W miejscu skrzyżowania z siecią gazową prace ziemne wykonać ręcznie pod nadzorem pracownika MPG w Ciechanowie. W miejscu zbliżenia do sieci telekomunikacyjnej roboty ostrożnie.
2. Bez uwag – Andler
3. Kolizja ze słupem przy rondzie Gostkowska – Andler
4. Ulica Szumna kolizja z przewodem linii napowietrznej (latarni) – Andler
5. Uwagi 3-4 z protokółu zostały zrealizowane przez projektanta.
6. W związku z tym, że zarządcą ulic jest inwestor, nie jest wymagane uzyskanie zezwolenia na wykonanie prac w pasie drogowym.
7. Uzyskać zezwolenie zarządcy ul. Kargoszyńskiej w gm. Ciechanów (dz. nr 104/2) na lokalizację urządzenia w pasie drogowym.
8. Uzyskać zgody właścicieli działek nr 733, 734/4, 734/3 na lokalizację urządzenia na ich terenie.
9. Projektowane sieci krzyżują się z istniejącym uzbrojeniem:
   - sieć gazowa z przyłączami
   - sieć wodociągowa z przyłączami
   - sieć telekomunikacyjna z przyłączami
   - sieć kanalizacji deszczowej
   - sieć kanalizacji sanitarnej z przyłączami
   - projektowana sieć kanalizacji sanitarnej
   - energetyczna linia kablowa nN
   - energetyczna linia kablowa SN
   - energetyczna linia kablowa oświetleniowa nN
10. W miejscach zbliżeń i skrzyżowań z kablami energetycznymi oświetleniowym nN prace ziemne wykonać ręcznie i pod nadzorem pracownika właściwej jednostki zarządzającej.
11. W miejscu skrzyżowania z kablem energetycznym nN i SN prace ziemne wykonać ręcznie i bezwarunkowo pod nadzorem pracownika ENERGA-OPERATOR S.A.
12. W miejscach zbliżeń i skrzyżowań z siecią telekomunikacyjną prace ziemne wykonać ręcznie i pod nadzorem pracownika ORANGE POLSKA S.A.

Za zgodność z oryginałem
Piotr Tomczak

MBZ BIURO PROJEKTOWE
"MBZ Andler, Tomczak" sp.j.
ul. Maślana 8/10, 87-800 Włocławek
NIP 8882943132 Regon 340272614
tel./fax (54) 235 42 90

13. W miejscach zbliżeń do innych sieci na odległość mniejszą niż normatywna zastosować zabezpieczenie.
14. Chronić punkty osnowy poziomej nr 1372, 1155 które znajdują się w bliskiej odległości od projektowanej sieci.
15. Chronić system korzeniowy drzew w czasie prac ziemnych.
16. Wykonać zgodnie z projektem i opisem technicznym.
17. Dokumentacja projektowa była przedmiotem narady koordynacyjnej i została oceniona pozytywnie.
18. Uwagi (pkt. 5-18) wpisał przewodniczący narady – Janusz Kocot.

UCZESTNICY NARADY KOORDYNACYJNEJ

w dniu 30 – 10 – 2015 r.

1. **Kierownik Wydziału Administracji Achitektoniczno - Budowlanej w Starostwie Powiatowym w Ciechanowie** .....
   Za zgodność z oryginałem
   Piotr Tomczak
   MBZ
   "MBZ Andler, Tomczak" sp.j.
   ul. Masłana 8/10, 87-800 Włocławek
   NIP 8882943132 Regon 340272614
   tel./fax (54) 235 42 90

2. **Powiatowy Inspektor Nadzoru Budowlanego w Ciechanowie** .....

3. **Powiatowy Zarząd Dróg w Ciechanowie ul. Mazowiecka 7 , 06-400 CIECHANÓW**.....

4. **Orange Polska S.A. ul. Piłsudskiego 14/16 , 26-600 RADOM** .....

5. **ENERGA – Operator S.A. Oddział w Płocku , Rejon Dystrybucji Ciechanów ul. Mławska 3 , 06-400 Ciechanów**.....

6. **Rejon Dystrybucji Gazu w Ciechanowie ul. Mleczarska 17 , 06-400 CIECHANÓW** .....

7. **Zakład Wodociągów i Kanalizacji Spółka z o. o. ul. Gostkowska 81 , 06-400 CIECHANÓW** .....

8. **PRZEDSIĘBIORSTWO ENERGETYKI CIEPLNEJ Spółka z o. o. ul. Tysiąclecia 18 , 06-400 CIECHANÓW** .....

9. **URZĄD MIASTA CIECHANÓW Pl. Jana Pawła II 6 , 06-400 CIECHANÓW** .....

10. **URZĄD GMINY**.....

    .....

11. **M. Z. D. W. w Warszawie Rejon Drogowy w Ciechanowie ul. Mazowiecka 7 , 06-400 CIECHANÓW**.....
    Z up. STAROSTY
    mgr inż. Janusz Kocot
    PRZEWODNICZĄCY
    narady koordynacyjnej

12. .....

    .....

Energa | OŚWIETLENIE
T +48 58 760 77 20
F +48 58 760 77 22 www.energa-oswietlenie.pl

Ciechanów, dnia 20.02. 2016 r.

EOŚ/8813/UC-M/JD/2015

PROTOKÓŁ Nr 29/ UC-M / 2015

Uzgodnienia Dokumentacji Technicznej

Uzgadniający: ENERGA Oświetlenie Sp. z o.o. - Region Centrum

Obiekt: **WYTYCZNE PROGRAMOWE DOŚWIETLENIA PRZEJŚĆ DLA PIESZYCH w ciągu ulicy KARGOSZYŃSKIEJ w CIECHANOWIE.**

Przedmiot uzgodnienia: **WYTYCZNE PROGRAMOWE DOŚWIETLENIA PRZEJŚĆ DLA PIESZYCH w ciągu ulicy KARGOSZYŃSKIEJ w CIECHANOWIE na odcinku od ulicy Kraszewskiego do Pętli Miejskiej w Ciechanowie (skrzyżowanie ul. Kargoszyńskiej z ulicą Kicińskiego, ulica Kargoszyńska naprzeciw pawilonów handlowych, skrzyżowanie ul. Kargoszyńskiej z ulicą Broniewskiego, skrzyżowanie ul. Kargoszyńskiej z ulicą Asnyka, doświetlenie ulicy Kargoszyńskiej na odcinku od ul. Broniewskiego do ulicy Asnyka).**

Projektant: **Ryszard Jan Jankowski** – uprawnienia budowlane do projektowania bez ograniczeń w specjalności instalacyjnej w zakresie sieci, instalacji i urządzeń elektrycznych i elektroenergetycznych, upr. nr ewidencyjny: **KUP/0156/POOE/10**

W odpowiedzi na złożony wniosek z dnia 14.12.2015 r. ENERGA Oświetlenie Sp. z o.o. **akceptuje**

WYTYCZNE PROGRAMOWE DOŚWIETLENIA PRZEJŚĆ DLA PIESZYCH w ciągu ulicy KARGOSZYŃSKIEJ w CIECHANOWIE na odcinku od ulicy Kraszewskiego do Pętli Miejskiej w Ciechanowie (skrzyżowanie ul. Kargoszyńskiej z ulicą Kicińskiego, ulica Kargoszyńska naprzeciw pawilonów handlowych, skrzyżowanie ul. Kargoszyńskiej z ulicą Broniewskiego, skrzyżowanie ul. Kargoszyńskiej z ulicą Asnyka, doświetlenie ulicy Kargoszyńskiej na odcinku od ul. Broniewskiego do ulicy Asnyka).

Jednocześnie prosimy o uzupełnienie wytycznych i podanie miejsc zasilania (podanie nr Stacji) proponowanych do zamontowania opraw oświetleniowych.

1. Uzgodnienie jest ważne przez okres 2 lat od daty uzgodnienia.
2. Uzgodnienie traci ważność w wypadku gdy:
   2.1. Inwestor nie zrealizuje projektu w okresie 2 lat.
   2.2. Inwestor nie uzyska zgody na przedłużenie okresu ważności uzgodnienia.
   2.3. Dokona się zmiany projektowanych urządzeń energetycznych i trasy linii bez uzgodnienia z ENERGA Oświetlenie Sp. z o. o.

Zał.: 1 na 1 ark.

Sprawę prowadzi:
Jarosław Dudzik
tel. kom. 601 442 100.

Kierownik
Regionalny Wydział Realizacji Usług
Andrzej Markiewicz

Za zgodność z oryginałem
Piotr Tomczak

MBZ
"MBZ Andler, Tomczak" sp.j.
ul. Masiana 8/10, 87-800 Włocławek
NIP 8882943132 Regon 340272614
tel./fax (54) 235 42 90